Elementos de Sujeción y Centrado • con segmentos de sujeción esféricos, operado desde la parte inferior

23340.0338

Descripción del producto

Para centrar y sujetar en agujeros ciegos de elementos con orificios de posicionamiento. Efecto autocentrante con una precisión de ±0,025 mm. Las bolas de sujeción centran por fricción y sostienen las piezas de trabajo con superficiesn en bruto o previamente mecanizadas hasta los puntos de apoyo. Este elemento se caracteriza por un importante recorrido de bridaje y altura reducida.
Montaje desde la parte superior o inferior.

Material

Cuerpo
- Acero de utillaje, templado, pavonado

Muelle
- Acero inoxidable

Bolas de bloqueo
- Acero inoxidable 1.4112, templado y desbastado

Montaje

Instrucciones para el montaje desde arriba: Retire la placa de sujeción y el tornillo. Enrosque el pasador roscado desde abajo, y apriételo desde arriba con la hembra SW_2 .

Procedimiento

Operación por la parte inferior de forma manual o automática, ya sea con accionamiento neumático o hidráulico.

Más información

Otros productos

- Elementos de Sujeción y Centrado, con segmentos de bloqueo
- Elementos de Sujeción y Centrado, con segmentos de sujeción esféricos
- Elementos de Sujeción y Centrado, con segmentos de bloqueo, operado desde la parte inferior

Dibujo

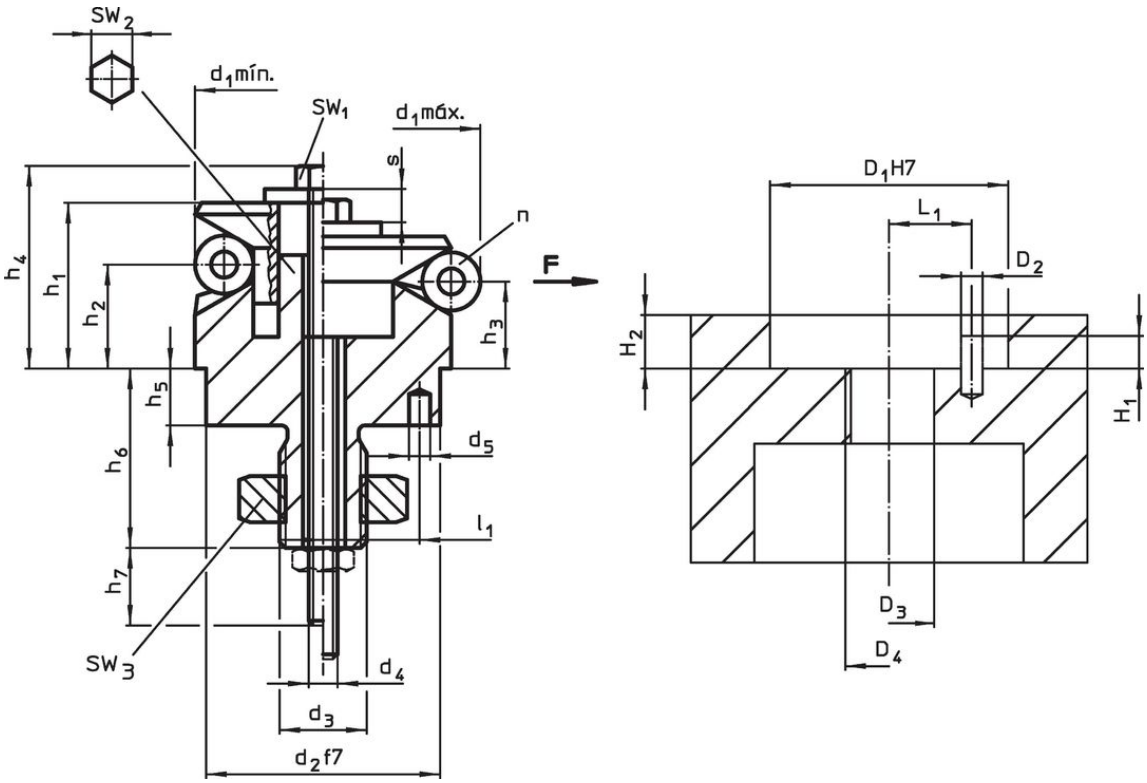

Información para el pedido

Dimensiones															Número de bolas n	Carreras	SW			Fuerza de cierre F máx.	Par de apriete máx.	Alojamiento						Referencia
d_1 mín.	d_1 máx.	d_2 f7	d_3	d_4	d_5 +0,3	h_1	h_2	h_3	h_4 -2	h_5	h_6 +1	h_7 ~	l_1 ±0,1	diámetro de la bola			SW_1	SW_2	SW_3			DD H7	DD	D_4	H_1 +0,1	H_2 +0,1	L_1	
[mm]																[mm]	[mm]			[kN]	[Nm]	[mm]					[g]	
38,5	**46,5**	30	M12	M6	4	27,1	18	15,5	33	7,5	22,5	20	11	8	6	4,6	10	8	18	6,5	17	30	41	12,5	5,5	269		**23340.0338**

Ejemplo de aplicación

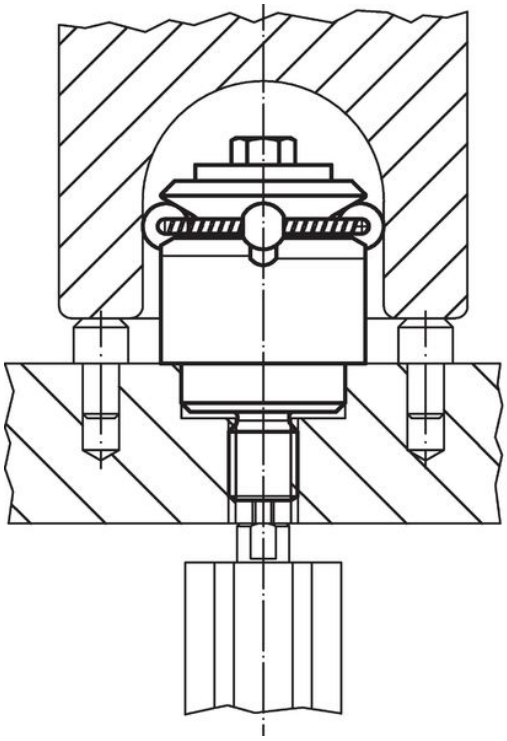

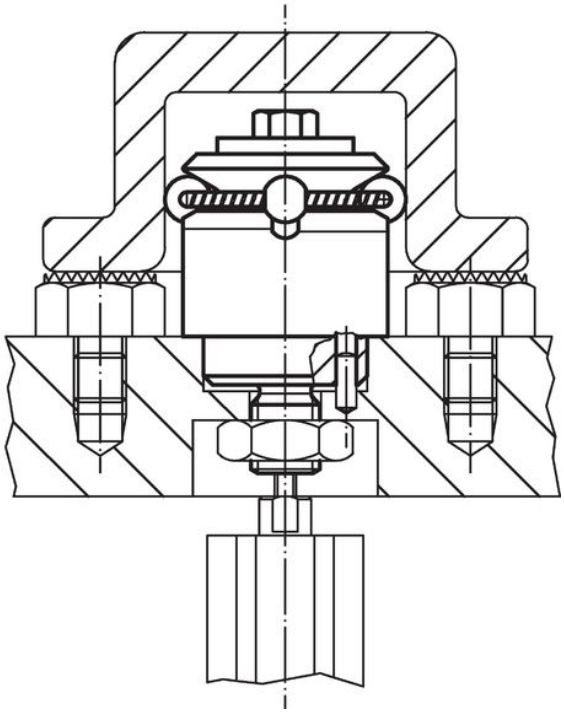

Cumplimiento

Cumple con RoHS
Cumple con la Directiva 2011/65/UE y la Directiva 2015/863.

No contiene sustancias SVHC
Ninguna sustancia SVHC con más del 0,1% p/p contenida - Lista SVHC [REACH] desde 23.01.2024.

No contiene sustancias de la Proposición 65
No se incluyen sustancias de la Propuesta 65.
https://www.P65Warnings.ca.gov/

Libre de Materiales Conflictivos
Este producto no contiene ninguna sustancia designada como "minerales en conflicto" como tantalio, estaño, oro o tungsteno de la República Democrática del Congo o países adyacentes.