Elementos de Sujeción y Centrado • con segmentos de bloqueo

23340.0014

Descripción del producto

Para la fijación y centrado de piezas con agujero central. Efecto autocentrante con precisión de ±0,025 mm. Los segmentos rectificados permiten la sujeción de piezas mecanizadas o en bruto, y sujetarlas al nivel de la superficie de apoyo. Este elemento se caracteriza por un recorrido de bridaje importante y altura reducida.
Posibilidad de roscado desde arriba y desde abajo.

Material

Cuerpo
- Acero de utillaje, templado, pavonado

Muelle
- Acero inoxidable

Elementos de bloqueo
- Acero inoxidable 1.4112, templado y desbastado

Montaje

Instrucciones para el montaje desde arriba: Retire la placa de sujeción y el tornillo. Enrosque el pasador roscado desde abajo, y apriételo desde arriba con la hembra SW_2 .

Más información

Otros productos

- Elementos de Sujeción y Centrado, con segmentos de sujeción esféricos
- Elementos de Sujeción y Centrado, con segmentos de bloqueo, operado desde la parte inferior
- Elementos de Sujeción y Centrado, con segmentos de sujeción esféricos, operado desde la parte inferior

Dibujo

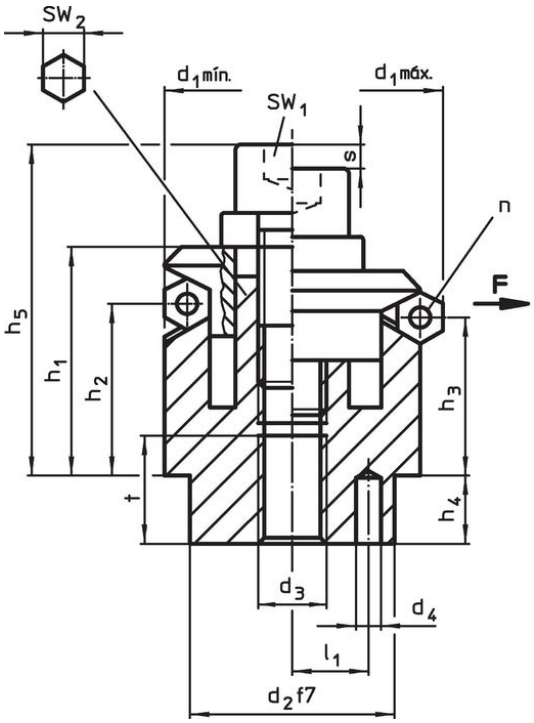

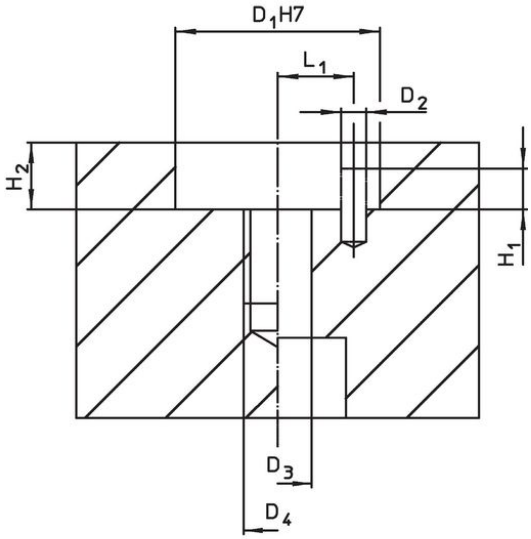

Información para el pedido

Dimensiones												Número de segmentos	Carrera	SW		Fuerza de cierre	Par de apriete	Alojamiento								Referencia
d_1 mín.	d_1 máx.	d_2 f7	d_3	d_4 +0,3	h_1 -1	h_2	h_3	h_4	h_5 -2	l_1 ±0,1	t	n	s	SW_1	SW_2	F máx.	máx.	D_1 H7	D_2	D_3	D_4	H_1	H_2 +0,5	L_1 ±0,1		
[mm]													[mm]	[mm]		[kN]	[Nm]	[mm]							[g]	
14,5	**18,5**	12	M4	2	14,3	9,8	8,6	5,5	19,3	4,5	6	3	2,3	3	5	3,5	5	12	2	4	M4	2	5,5	4,5	26	**23340.0014**

Ejemplo de aplicación

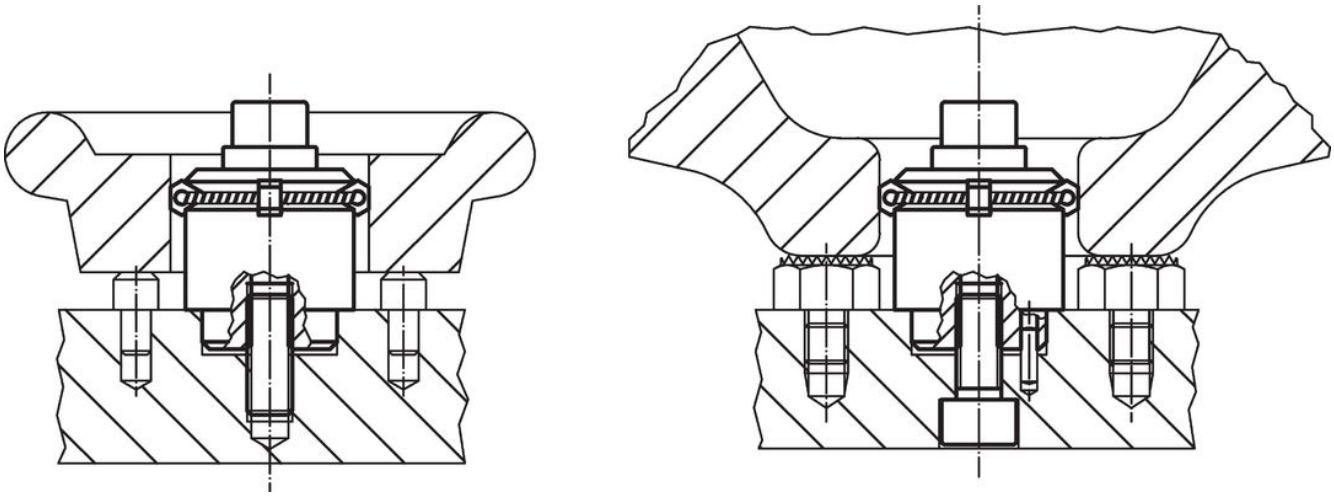

Cumplimiento

Cumple con RoHS
Cumple con la Directiva 2011/65/UE y la Directiva 2015/863.

No contiene sustancias SVHC
Ninguna sustancia SVHC con más del 0,1% p/p contenida - Lista SVHC [REACH] desde 23.01.2024.

No contiene sustancias de la Proposición 65
No se incluyen sustancias de la Propuesta 65.
https://www.P65Warnings.ca.gov/

Libre de Materiales Conflictivos
Este producto no contiene ninguna sustancia designada como "minerales en conflicto" como tantalio, estaño, oro o tungsteno de la República Democrática del Congo o países adyacentes.