Bridas Tirantes • con base horizontal

23330.3005

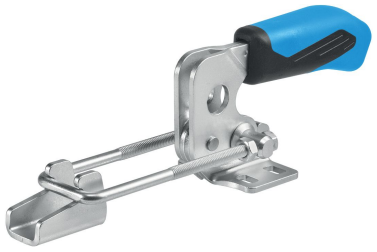

Descripción del producto

Las condiciones óptimas de movimiento y potencia y la facilidad de uso de las bridas permiten una aplicación versátil en muchas areas.
Las bridas están fabricadas con componentes de alta calidad y están diseñadas para un uso continuo sin mantenimiento.
Mango ergonómico de 2 componentes resistente al aceite, con superficie antideslizante, mayor superfície de agarre, acabado suave para una gran facilidad de uso.

Material

Brida
- Acero, cincado por galvanización, pasivado

Remache
- Acero inoxidable

Empuñadura
- Plástico

Escuadra-gancho
- Acero, cincado por galvanización, pasivado

Dibujo

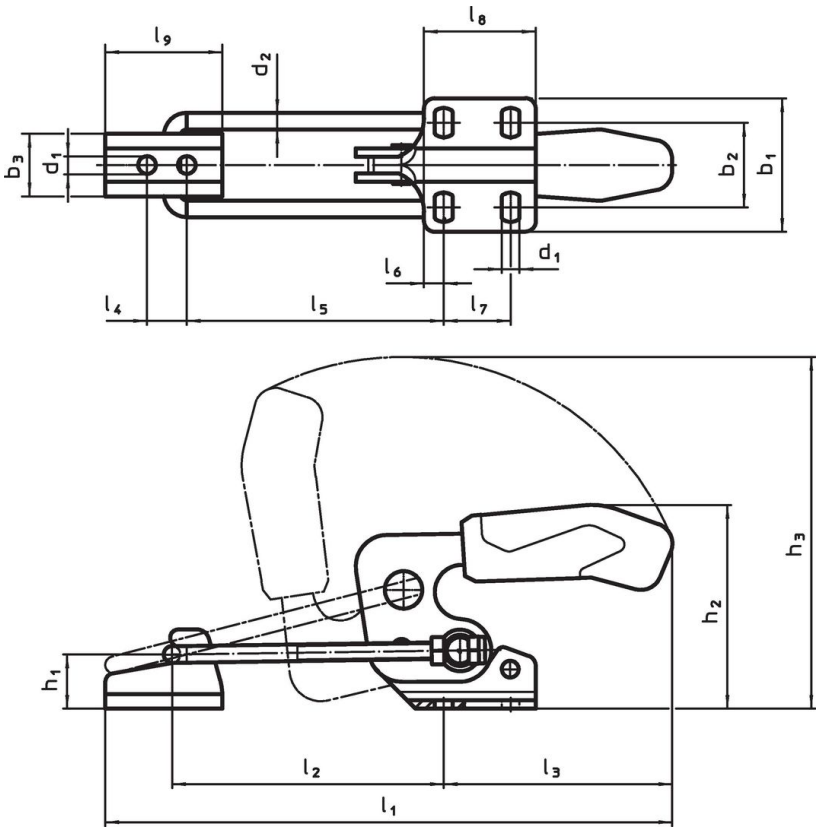

Información para el pedido

Dimensión nominal	Dimensiones																				Fuerza de sujeción				Referencia
	d_1	d_2	b_1	b_2	b_3	h_1	h_2	h_3	l_1 mín.	l_1 máx.	l_2 mín.	l_2 máx.	l_3	l_4	l_5 mín.	l_5 máx.	l_6	l_7	l_8	l_9	F_1	mín.	máx.		
	[mm]																				[kN]	[°C]		[g]	
Acero																									
5	8,5	8	64,3	35 – 46	30	26	94,5	171,5	209	273	66	130	111	19	59	123	9,5	32	53,5	56	7	-10	80	821	23330.3005

Accesorios

	Dimensión nominal	l_9 [mm]	b_3 [mm]	d_1 [mm]	l_4 [mm]	[g]	Referencia
Escuadra-gancho (accesorio para las bridas tirantes), Acero							
	5	56	30	8,5	19	108	23330.9025

Ejemplo de aplicación

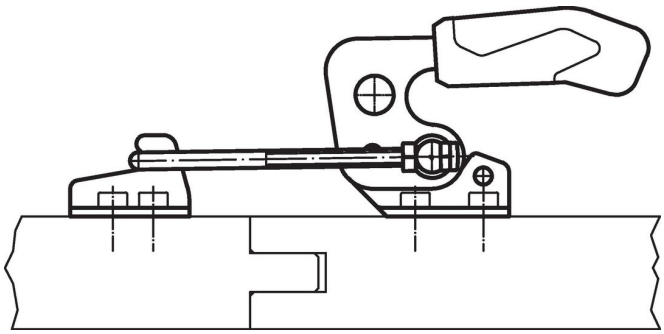

Cumplimiento

Cumple con RoHS
Cumple con la Directiva 2011/65/UE y la Directiva 2015/863.

No contiene sustancias SVHC
Ninguna sustancia SVHC con más del 0,1% p/p contenida - Lista SVHC [REACH] desde 23.01.2024.

No contiene sustancias de la Proposición 65
No se incluyen sustancias de la Propuesta 65.
https://www.P65Warnings.ca.gov/

Libre de Materiales Conflictivos
Este producto no contiene ninguna sustancia designada como "minerales en conflicto" como tantalio, estaño, oro o tungsteno de la República Democrática del Congo o países adyacentes.