Bridas de Presión - Tracción • con escuadra

23330.2001

Descripción del producto

Las condiciones óptimas de movimiento y potencia y la facilidad de uso de las bridas de cierre rápido permiten una aplicación versátil en muchas areas.
Estas bridas de cierre rápido se pueden utilizar en la indústria metalúrgica durante el taladrado, soldado, doblado, esmerilado, prueba y montaje, así como en la indústria de la madera y el plástico en el pegado, perforación, corte y en las plantillas de fresado.
El principio de "palanca" de la brida permite una apertura grande y rápida. En estado de reposo se garantiza una libre extracción de la pieza de trabajo. La gran transmisión de potencia da como resultado una fuerza de sujeción máxima por una fuerza manual baja. El autobloqueo en la posición de sujeción impide la apertura de la brida durante el mecanizado.
Las bridas están fabricadas con componentes de alta calidad y están diseñadas para un uso continuo sin mantenimiento.
Mango ergonómico de 2 componentes resistente al aceite, con superficie antideslizante, mayor superfície de agarre, acabado suave para una gran facilidad de uso.

Material

Brida
- Acero, cincado por galvanización, pasivado

Remache
- Acero inoxidable
- Acero

Empuñadura
- Plástico

tornillo de sujeción
- Acero, templado, galvanizado

Protector
- Goma, negra

Más información

Referencias

Disponibles como accesorio tornillos de sujeción de repuesto.

Dibujo

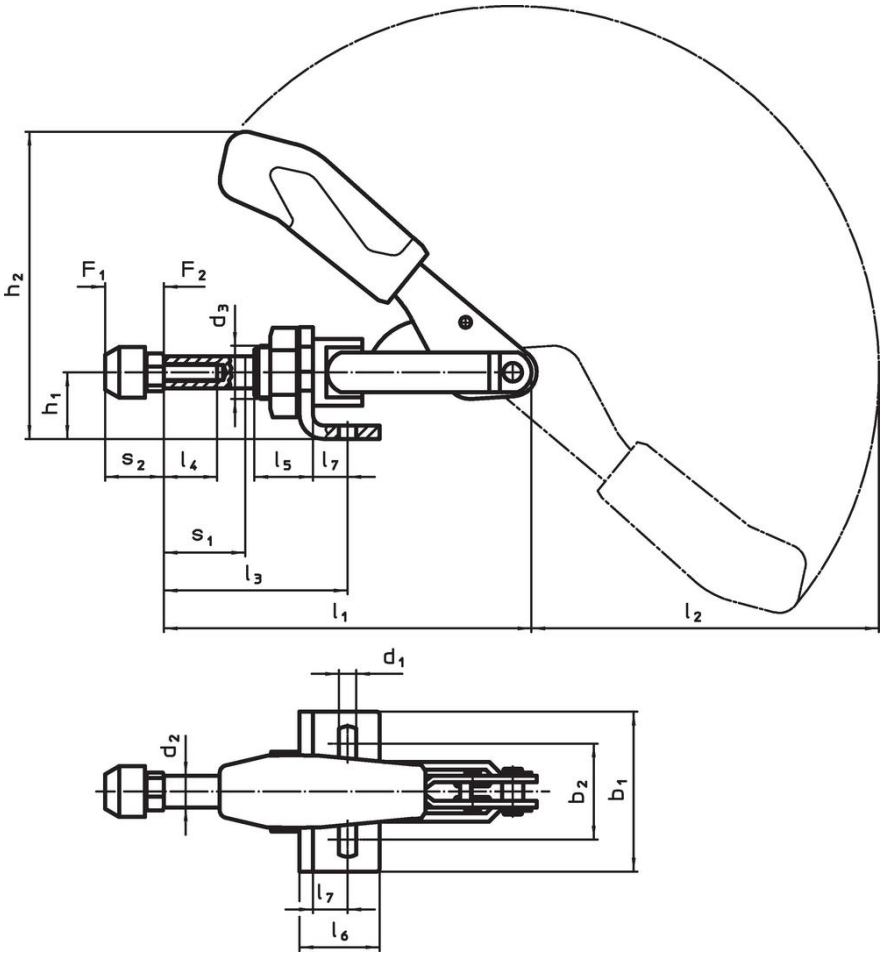

Información para el pedido

Dimensión nominal	tornillo de sujeción	Dimensiones																	Carrera s_1	Fuerza de sujeción					Referencia
		d_1	d_2	d_3	b_1	b_2	h_1	h_2	l_1	l_2	l_3 mín.	l_3 máx.	l_4	l_5	l_6	l_7	s_2 mín.	s_2 máx.		F_1	F_2	mín.	máx.		
	[mm]	[mm]																	[mm]	[kN]		[°C]		[g]	
1	M4 x 20	4,5	6,5	M10 x 1	25	16	12	49,3	66,5	54	17	33	13	10	16	6,5	12	20	16	0,8	0,8	-10	80	73	23330.2001

Accesorios

	d_2 [mm]	[g]	Referencia
Tornillo de sujeción (pieza de repuesto de las bridas de presión - tracción)			
No Photo available	**M 4 x 20**	3,6	23330.9011

Ejemplo de aplicación

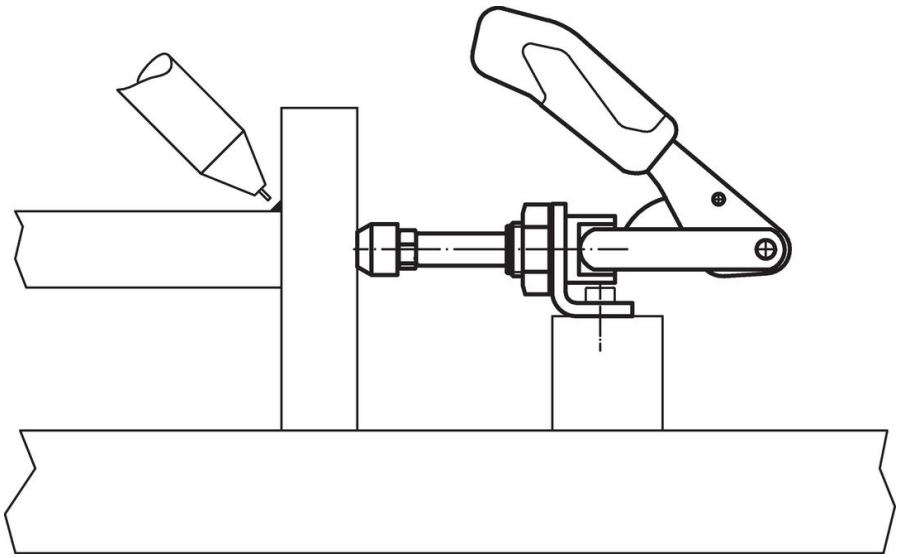

Cumplimiento

Cumple con RoHS
Cumple con la Directiva 2011/65/UE y la Directiva 2015/863.

No contiene sustancias SVHC
Ninguna sustancia SVHC con más del 0,1% p/p contenida - Lista SVHC [REACH] desde 23.01.2024.

No contiene sustancias de la Proposición 65
No se incluyen sustancias de la Propuesta 65.
https://www.P65Warnings.ca.gov/

Libre de Materiales Conflictivos
Este producto no contiene ninguna sustancia designada como "minerales en conflicto" como tantalio, estaño, oro o tungsteno de la República Democrática del Congo o países adyacentes.