Bridas Verticales • con base vertical y brazo de apoyo sólido

23330.0214

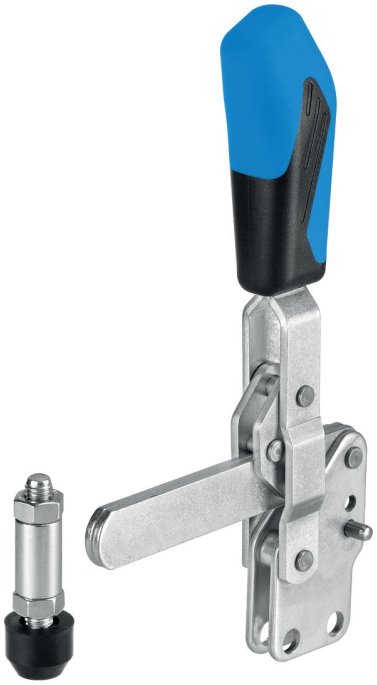

Descripción del producto

Las condiciones óptimas de movimiento y potencia y la facilidad de uso de las bridas de cierre rápido permiten una aplicación versátil en muchas areas.
Estas bridas de cierre rápido se pueden utilizar en la indústria metalúrgica durante el taladrado, soldado, doblado, esmerilado, prueba y montaje, así como en la indústria de la madera y el plástico en el pegado, perforación, corte y en las plantillas de fresado.
El principio de "palanca" de la brida permite una apertura grande y rápida. En estado de reposo se garantiza una libre extracción de la pieza de trabajo. La gran transmisión de potencia da como resultado una fuerza de sujeción máxima por una fuerza manual baja. El autobloqueo en la posición de sujeción impide la apertura de la brida durante el mecanizado.
Las bridas están fabricadas con componentes de alta calidad y están diseñadas para un uso continuo sin mantenimiento.
Mango ergonómico de 2 componentes resistente al aceite, con superficie antideslizante, mayor superfície de agarre, acabado suave para una gran facilidad de uso.

Material

Brida
- Acero, cincado por galvanización, pasivado

Remache
- Acero inoxidable

Empuñadura
- Plástico

tornillo de sujeción
- Acero, templado, galvanizado

Protector
- Goma, negra

Montaje

El tornillo de sujeción debe soldarse al brazo de soporte en la posición deseada.

Dibujo

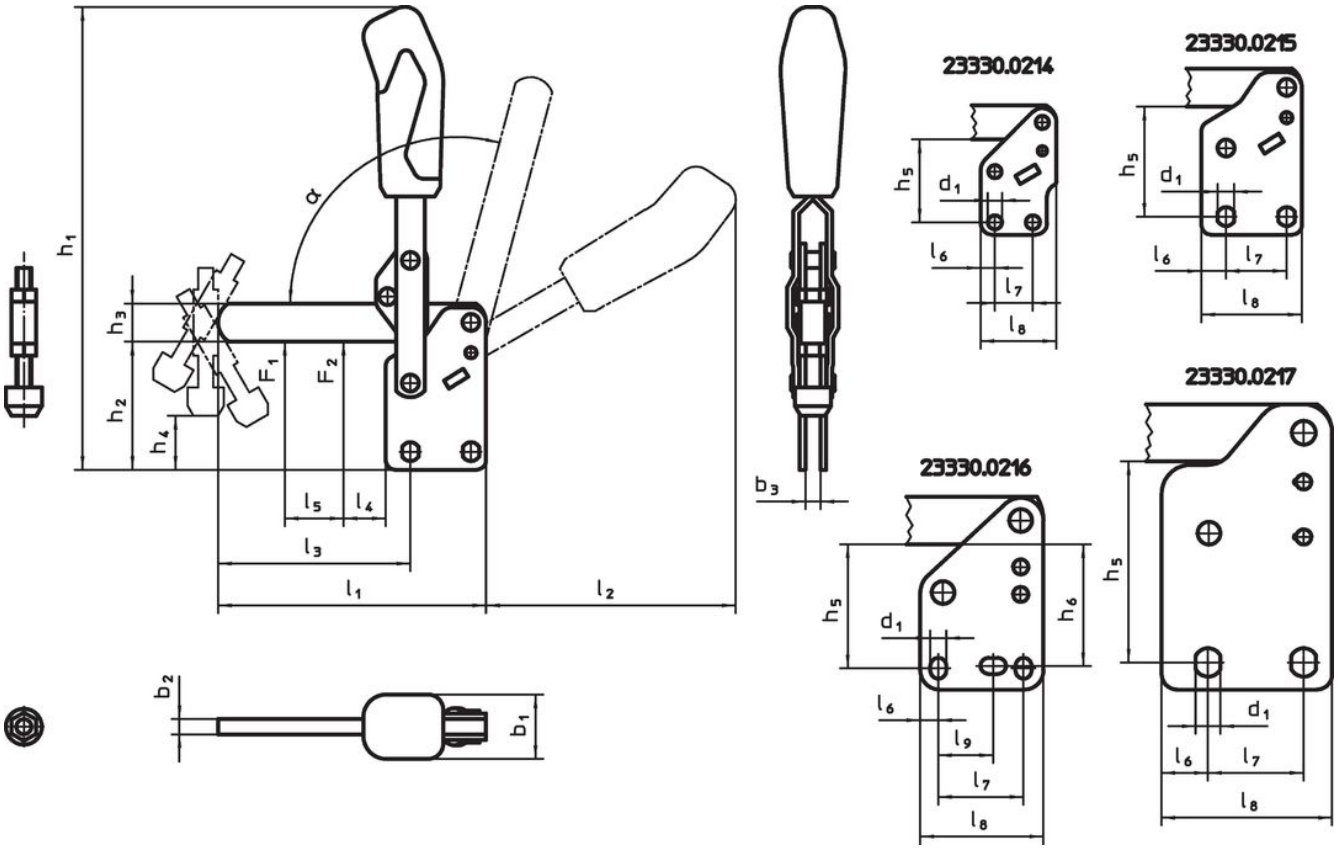

Información para el pedido

Dimensión nominal	tornillo de sujeción	Dimensiones																		Fuerza de sujeción		α				Referencia
		d_1	b_1	b_2	b_3	h_1	h_2	h_3	h_4 mín.	h_4 máx.	h_5	l_1	l_2	l_3	l_4	l_5	l_6	l_7	l_8	F_1	F_2		mín.	máx.		
	[mm]	[mm]																		[kN]			[°C]		[g]	
Acero																										
4	M8 x 45	7,5	27	6	6	200	48	18	14,5	26	41	108,5	116	81	19,5	43	7,5	20	40	1,4	2,5	105°	-10	80	426	23330.0214

Cumplimiento

Cumple con RoHS
Cumple con la Directiva 2011/65/UE y la Directiva 2015/863.

No contiene sustancias SVHC
Ninguna sustancia SVHC con más del 0,1% p/p contenida - Lista SVHC [REACH] desde 23.01.2024.

No contiene sustancias de la Proposición 65
No se incluyen sustancias de la Propuesta 65.
https://www.P65Warnings.ca.gov/

Libre de Materiales Conflictivos
Este producto no contiene ninguna sustancia designada como "minerales en conflicto" como tantalio, estaño, oro o tungsteno de la República Democrática del Congo o países adyacentes.