Mordazas de Cierre • para tensor flotante M 16

23320.0066

Descripción del producto

Las mordazas de sujeción pueden utilzarse con el tensor flotante 23320.0016 para aumentar o disminuir el rango de sujeción.

Material

- Acero cementado, nitrurado, fosfatado de manganeso

Dibujo

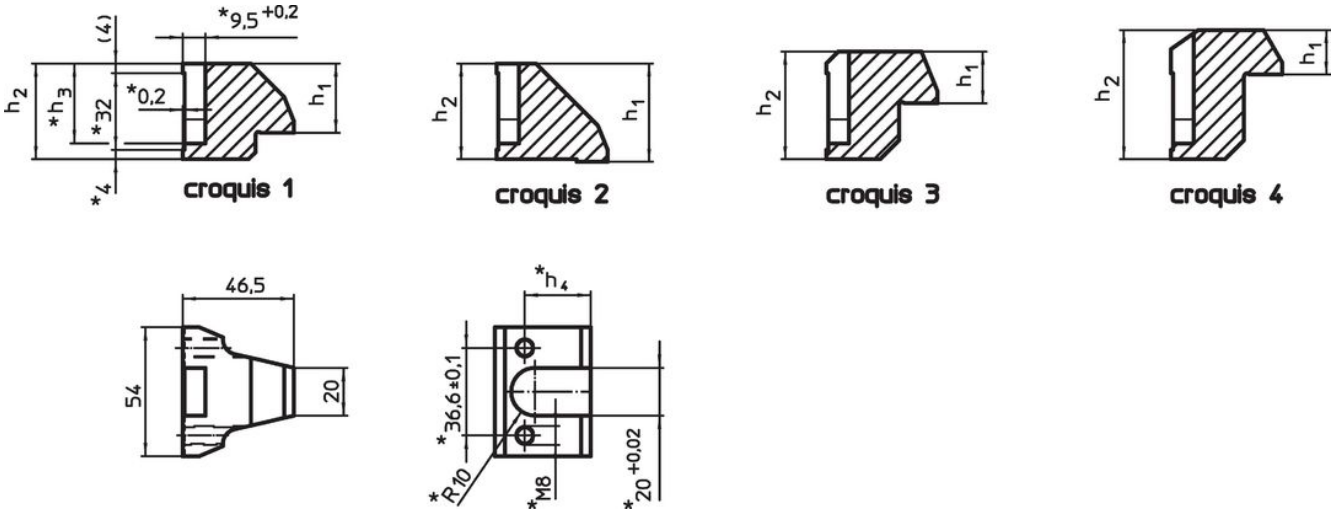

* Deben tenerse en cuenta las dimensiones y el material de las mordazas especiales hechas por uno mismo.

Información para el pedido

Rango de sujeción [mm]	Dimensiones h_1 [mm]	h_2	h_3	h_4	[g]	Referencia
mordaza superior intercambiable – croquis 4						
35 – 50	18,6	54	47,3	41,6	500	**23320.0066**

Ejemplo de aplicación

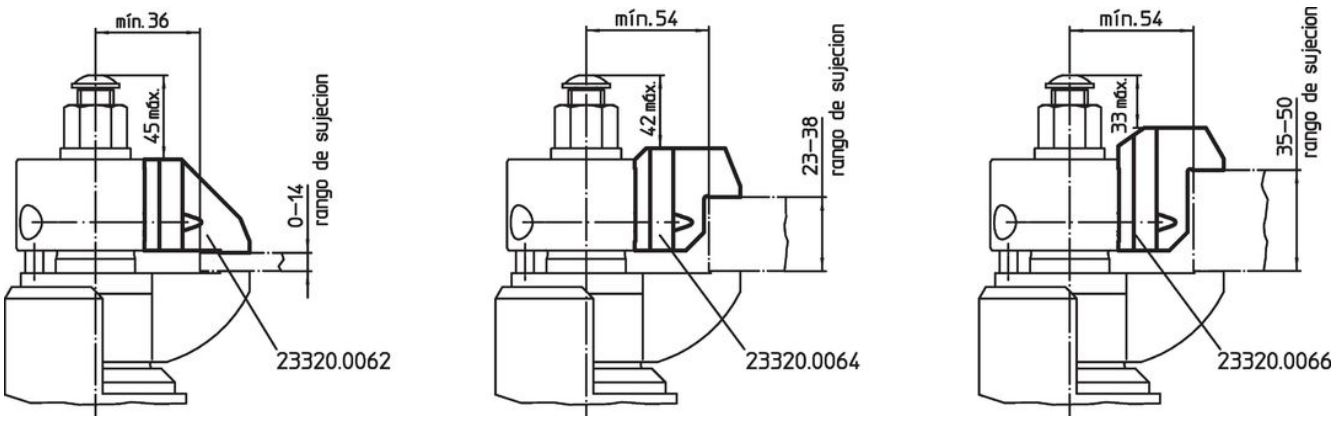

Cumplimiento

Cumple con RoHS
Cumple con la Directiva 2011/65/UE y la Directiva 2015/863.

No contiene sustancias SVHC
Ninguna sustancia SVHC con más del 0,1% p/p contenida - Lista SVHC [REACH] desde 23.01.2024.

No contiene sustancias de la Proposición 65
No se incluyen sustancias de la Propuesta 65.
https://www.P65Warnings.ca.gov/

Libre de Materiales Conflictivos
Este producto no contiene ninguna sustancia designada como "minerales en conflicto" como tantalio, estaño, oro o tungsteno de la República Democrática del Congo o países adyacentes.