Mordazas Estándar de Sujeción • para tensor flotante M 12

23320.0052

Descripción del producto

Las mordazas de sujeción pueden utilizarse para los tensores flotantes 23320.0008, 23320.0010, 23320.0012 y 23320.0014.

Material

- Acero cementado, nitrurado, fosfatado de manganeso

Montaje

Cuando se utilicen mordazas especiales hechas por uno mismo, es importante insertar el tornillo de apriete (M 8-12.9, 43 Nm) con una profundidad de 10 mm en el alojamiento de la mordaza superior y con una profundidad de 9 mm de profundidad en el alojamiento de la mordaza inferior.

Dibujo

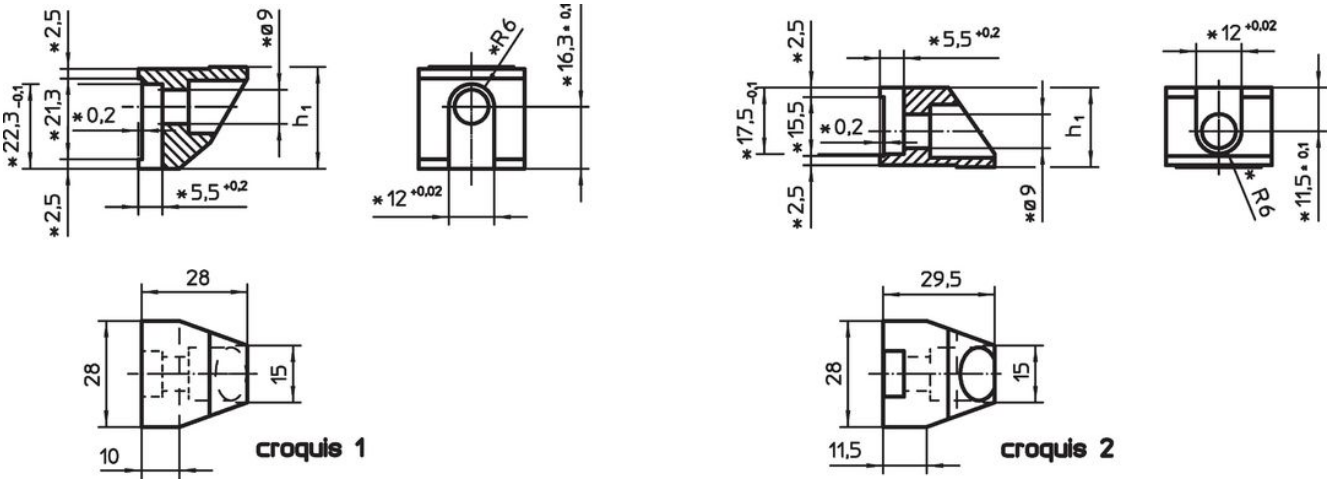

* Deben tenerse en cuenta las dimensiones y el material de las mordazas especiales hechas por uno mismo.

Información para el pedido

Rango de sujeción [mm]	Dimensiones h_1 -0,1 [mm]	[g]	Referencia
mordaza estándar superior – croquis 2			
0 – 12	21	69	23320.0052

Cumplimiento

Cumple con RoHS

Cumple con la Directiva 2011/65/UE y la Directiva 2015/863.

No contiene sustancias SVHC

Ninguna sustancia SVHC con más del 0,1% p/p contenida - Lista SVHC [REACH] desde 23.01.2024.

No contiene sustancias de la Proposición 65

No se incluyen sustancias de la Propuesta 65.
https://www.P65Warnings.ca.gov/

Libre de Materiales Conflictivos

Este producto no contiene ninguna sustancia designada como "minerales en conflicto" como tantalio, estaño, oro o tungsteno de la República Democrática del Congo o países adyacentes.