Topes • cilíndricos
23280.0212

Descripción del producto

Su configuración rectilínea permite un posicionamiento rápido y preciso de las piezas a mecanizar. La forma cilíndrica facilita la señalización de las coordenadas en el punto 0. La ejecución corta, rectificada con una tolerancia sobre la altura de ±0,01 mm, puede también ser utilizado como soporte.

Material

Tope
- Acero, cementado, rectificado

Plato de fijación
- Acero, pavonado

Tornillo
- Acero, calidad 8.8 (ISO 4762)

Dibujo

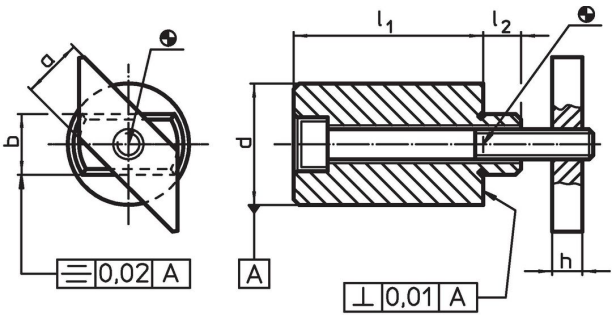

Información para el pedido

Para ranura en T	Dimensiones						Tornillo ISO 4762		Referencia
	l_1 ±0,2	a -0,6	b h6	d ±0,01	h	l_2			
[mm]	[mm]						[mm]	[g]	
12	**25**	12	12	20	6	8	M6 x 35	82	23280.0212

Ejemplo de aplicación

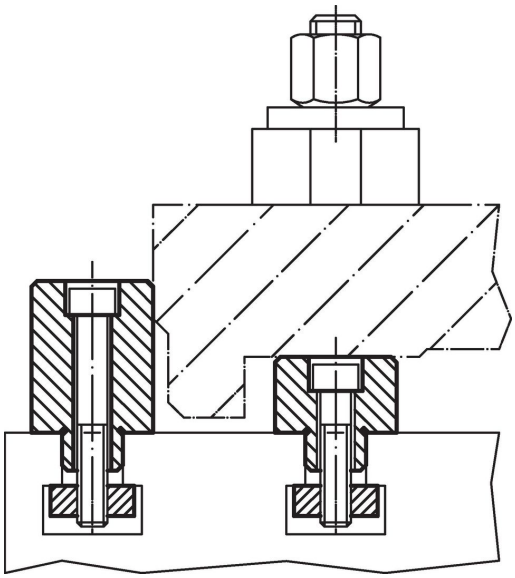

Cumplimiento

Cumple con RoHS
Contiene plomo - cumple con las excepciones 6a / 6b / 6c.

Contiene sustancias SEP > 0,1% p / p
Contiene plomo - Lista SVHC [REACH] desde 23.01.2024.

Contiene sustancias de la Proposición 65
El plomo puede causar cáncer y daño reproductivo debido a la exposición
https://www.P65Warnings.ca.gov/

Libre de Materiales Conflictivos
Este producto no contiene ninguna sustancia designada como "minerales en conflicto" como tantalio, estaño, oro o tungsteno de la República Democrática del Congo o países adyacentes.