# Tornillos Excéntricos

## 23271.0008

## Descripción del producto

El tornillo excéntrico permite una fijación con efecto oblicuo en piezas a mecanizar de distintas formas a baja altura.

### Material

- Acero cementado, endurecido, pasivado

### Montaje

1. Haga una rosca con la correspondiente distancia $L_2$ / $L_3$ a la pieza a mecanizar.
2. Enrosque el tornillo excéntrico a la altura necesaria y fíjelo en relación a al pieza a mecanizar con su lado plano.
3. Inserte la pieza a mecanizar y apriete el perno de sujeción por el hexágono interior. La tensión adecuada se logra después de aprox. 1/3 vueltas.

El agujero roscado debe estar lubricado.
El movimiento de rotación durante el apriete debe completarse siempre hacia los topes para evitar que la pieza a mecanizar quede separada.

## Dibujo

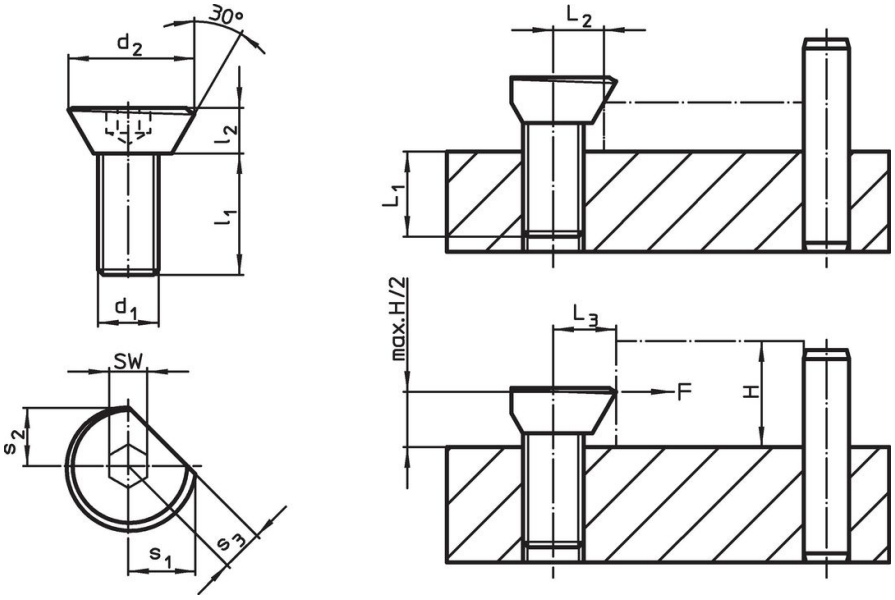


## Información para el pedido

| Dimensiones | | | | | | | $L_1$ | $L_2$ | $L_3$ | SW | Fuerza de cierre | Par de apriete | | Referencia |
|---|---|---|---|---|---|---|---|---|---|---|---|---|---|---|
| $d_1$ | $d_2$ | $l_1$ | $l_2$ | $s_1$ | $s_2$ | $s_3$ | | | ±0,2 | | máx. | máx. | | |
| [mm] | | | | | | | [mm] | [mm] | [mm] | [mm] | [kN] | [Nm] | [g] | |
| **M8** | 16,9 | 16 | 6 | 8,9 | 7,7 | 5,5 | 8 | 6,6 | 8 | 5 | 2,7 | 20 | 11 | 23271.0008 |

## Ejemplo de aplicación

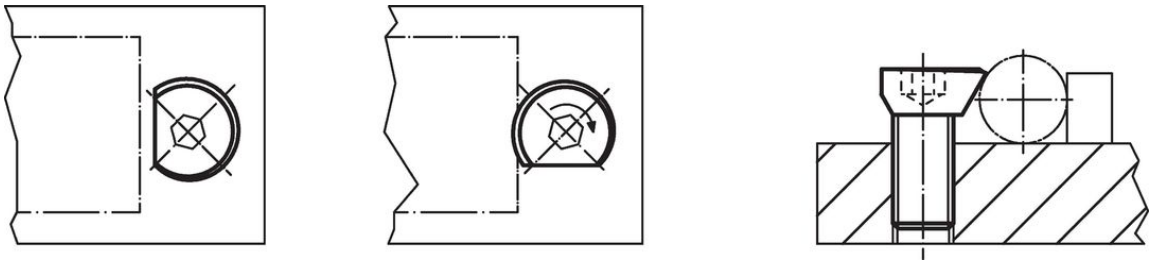

## Cumplimiento

### Cumple con RoHS

Contiene plomo - cumple con las excepciones 6a / 6b / 6c.

### Contiene sustancias SEP > 0,1% p / p

Contiene plomo - Lista SVHC [REACH] desde 23.01.2024.

### Contiene sustancias de la Proposición 65

El plomo puede causar cáncer y daño reproductivo debido a la exposición
https://www.P65Warnings.ca.gov/

### Libre de Materiales Conflictivos

Este producto no contiene ninguna sustancia designada como "minerales en conflicto" como tantalio, estaño, oro o tungsteno de la República Democrática del Congo o países adyacentes.