Blocajes Hexagonales Excéntricos

23270.0110

Descripción del producto

El blocaje hexagonal excéntrico presenta una gran fuerza de sujeción para alturas de bloqueo bajas. El cuerpo de latón garantiza una sujeción cuidadosa y al mismo tiempo segura.

Material

Tornillo excéntrico
- Acero

Cuerpo
- Latón

Dibujo

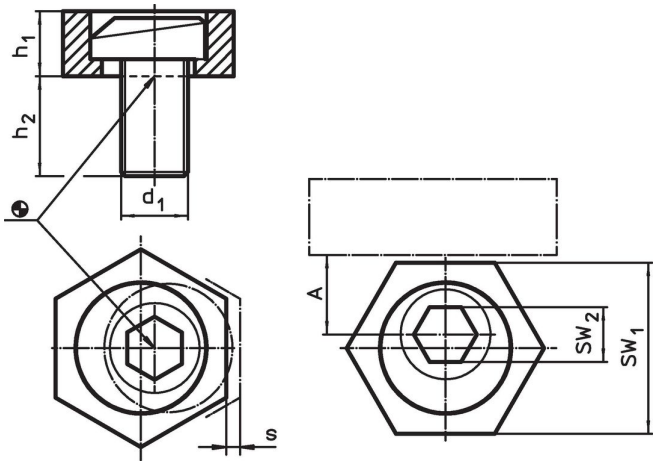

Información para el pedido

Dimensiones				A	SW		Fuerza de cierre máx.	Par de apriete máx.		Referencia
d_1	h_1	h_2	s		SW_1	SW_2				
[mm]				[mm]	[mm]		[kN]	[Nm]	[g]	
Latón										
M10	6,3	19	1,3	10,2	20,6	7	7	26	27	23270.0110

Ejemplo de aplicación

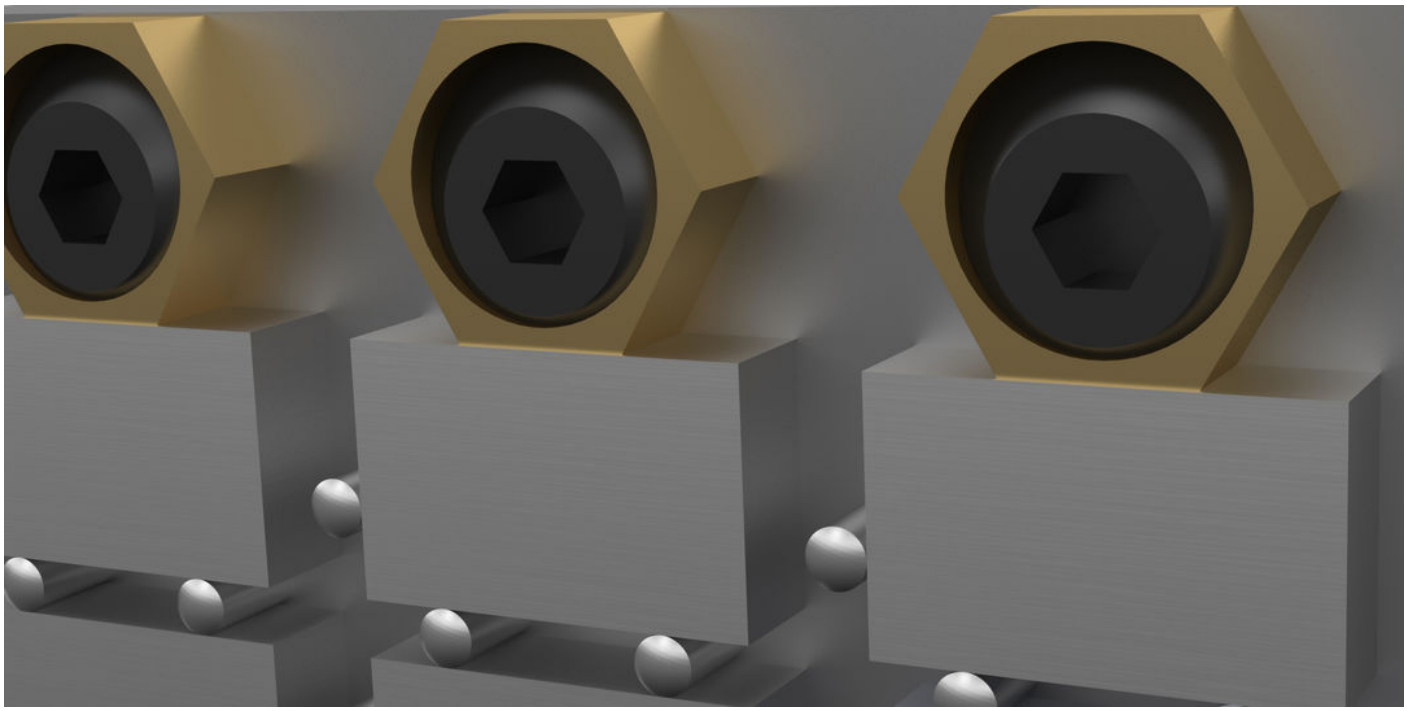

Cumplimiento

Cumple con la Directiva 2011/65/UE y la Directiva 2015/863.

Ninguna sustancia SVHC con más del 0,1% p/p contenida - Lista SVHC [REACH] desde 23.01.2024.

No se incluyen sustancias de la Propuesta 65.
https://www.P65Warnings.ca.gov/