Mordazas de Sujeción Estabilizadoras

23240.0020

Descripción del producto

La mordaza está concebida para el bloqueo lateral de las piezas altas a mecanizar.
La fuerza de cierre se ejerce hacia delante y hacia abajo. La pletina de contacto es giratoria, por ejemplo al lado rectificado o estriado.

Material

Cuerpo
- Fundición maleable

Mordazas de sujeción
- Acero, cementado

Dibujo

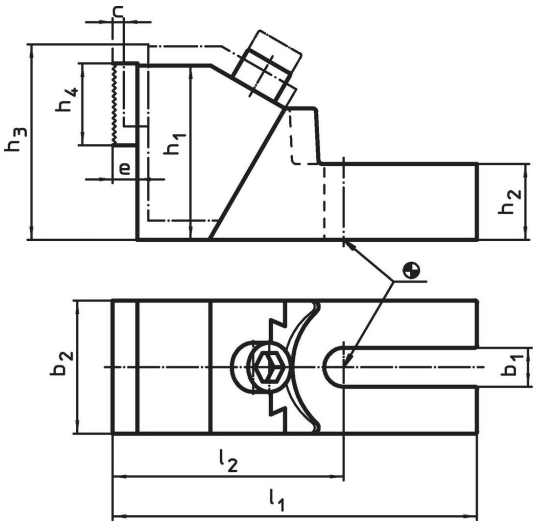

Información para el pedido

Dimensiones										Para ranura en T	Fuerza de cierre			Referencia
b_1	c	h_1	h_2	h_3	h_4	b_2	l_1	l_2	e	a	F_1	F_2		
[mm]										[mm]	[kN]		[kg]	
26	11	100	45	118	40	75	226,5	136,5	12	20	30	4,5	7	23240.0020
										22	30	4,5		
										24	32	4,8		
										28	32	4,8		
										30	36	5,4		

Ejemplo de aplicación

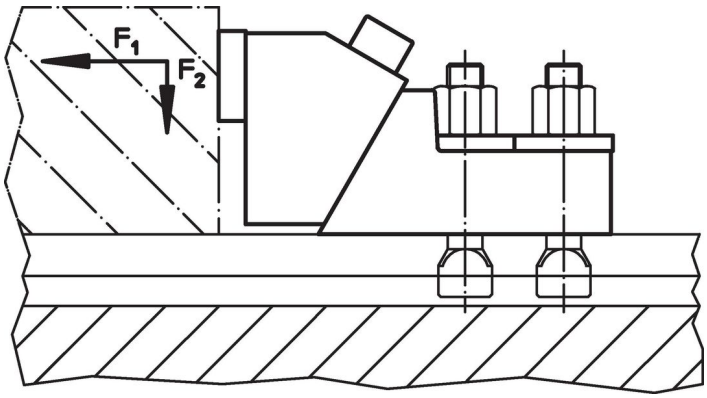

Cumplimiento

Cumple con RoHS
Cumple con la Directiva 2011/65/UE y la Directiva 2015/863.

No contiene sustancias SVHC
Ninguna sustancia SVHC con más del 0,1% p/p contenida - Lista SVHC [REACH] desde 23.01.2024.

No contiene sustancias de la Proposición 65
No se incluyen sustancias de la Propuesta 65.
https://www.P65Warnings.ca.gov/

Libre de Materiales Conflictivos
Este producto no contiene ninguna sustancia designada como "minerales en conflicto" como tantalio, estaño, oro o tungsteno de la República Democrática del Congo o países adyacentes.