# Mordazas de Sujeción Estabilizadoras

23240.0012

## Descripción del producto

La mordaza está concebida para el bloqueo lateral de las piezas altas a mecanizar.
La fuerza de cierre se ejerce hacia delante y hacia abajo. La pletina de contacto es giratoria, por ejemplo al lado rectificado o estriado.

### Material

**Cuerpo**
- Fundición maleable

**Mordazas de sujeción**
- Acero, cementado

## Dibujo

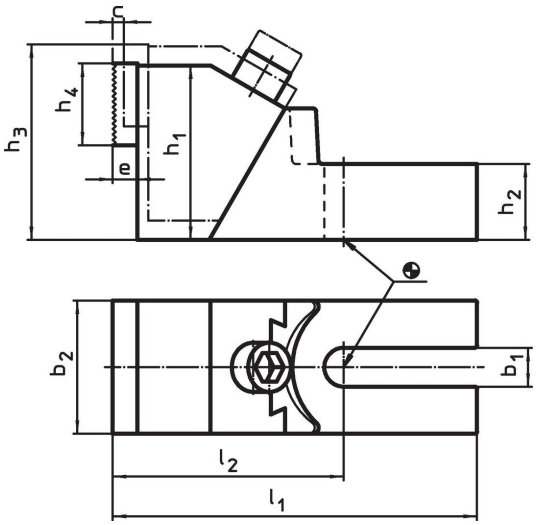


## Información para el pedido

| Dimensiones | | | | | | | | | | Para ranura en T | Fuerza de cierre | | | Referencia |
|---|---|---|---|---|---|---|---|---|---|---|---|---|---|---|
| $b_1$ | c | $h_1$ | $h_2$ | $h_3$ | $h_4$ | $b_2$ | $l_1$ | $l_2$ | e | a | $F_1$ | $F_2$ | | |
| [mm] | | | | | | | | | | [mm] | [kN] | | [kg] | |
| **19** | 8 | 85 | 37 | 99 | 40 | 65 | 177,5 | 112,5 | 12 | 12<br>14<br>16<br>18 | 8<br>15<br>20<br>28 | 1,2<br>2,2<br>3,0<br>4,2 | 4 | 23240.0012 |

## Ejemplo de aplicación

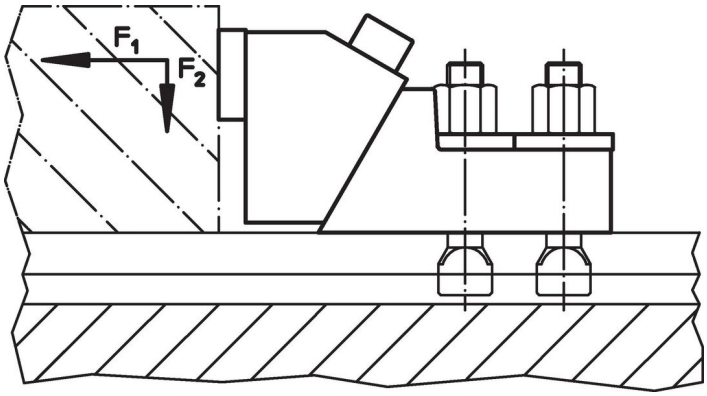

## Cumplimiento

### Cumple con RoHS
Cumple con la Directiva 2011/65/UE y la Directiva 2015/863.

### No contiene sustancias SVHC
Ninguna sustancia SVHC con más del 0,1% p/p contenida - Lista SVHC [REACH] desde 23.01.2024.

### No contiene sustancias de la Proposición 65
No se incluyen sustancias de la Propuesta 65.
https://www.P65Warnings.ca.gov/

### Libre de Materiales Conflictivos
Este producto no contiene ninguna sustancia designada como "minerales en conflicto" como tantalio, estaño, oro o tungsteno de la República Democrática del Congo o países adyacentes.