Mordazas • para mordazas
23231.0020

Descripción del producto

Estas mordazas son accesorios para el tornillo de banco EH 23231.

Material

Mordaza
- Acero cementado

Más información

Notas

Se incluyen tornillos de apriete.

Dibujo

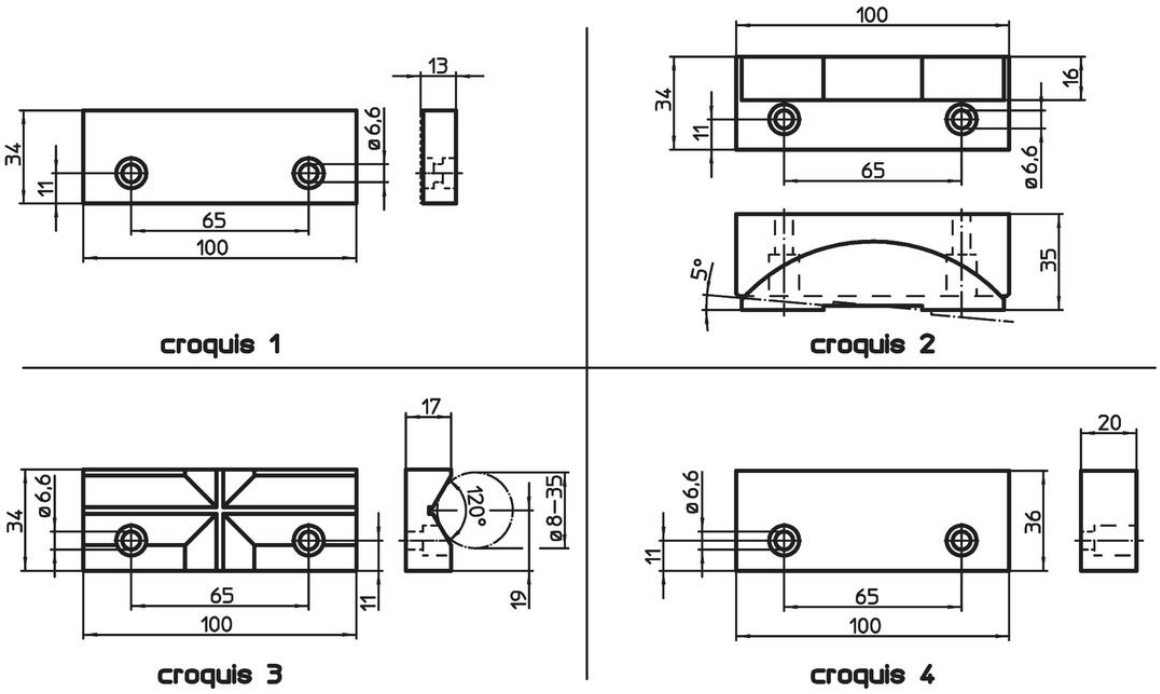

Información para el pedido

Dimensión nominal [mm]	[g]	Referencia
mordaza reversible, lisa/estriada de acero de utillajes – croquis 1		
100	333	**23231.0020**

Cumplimiento

Cumple con RoHS
Cumple con la Directiva 2011/65/UE y la Directiva 2015/863.

No contiene sustancias SVHC
Ninguna sustancia SVHC con más del 0,1% p/p contenida - Lista SVHC [REACH] desde 23.01.2024.

No contiene sustancias de la Proposición 65
No se incluyen sustancias de la Propuesta 65.
https://www.P65Warnings.ca.gov/

Libre de Materiales Conflictivos
Este producto no contiene ninguna sustancia designada como "minerales en conflicto" como tantalio, estaño, oro o tungsteno de la República Democrática del Congo o países adyacentes.