# Mordazas de Sujeción

23231.0011

## Descripción del producto

La mordaza de sujeción es un dispositivo de fijación sólido, compacto con una fuerza de apriete horizontal y un perno de apriete mecánico.

- Fuerza de cierre hasta 80 kN
- Carrera de 25 mm mediante destornillador SW 36
- Fijación mediante 4 tornillos M 24, calidad 8.8 (fuerza de apriete 600 Nm) con una distancia entre agujeros de 100 x 100 mm
- Disponibles mordazas de sujeción 23231.0020 - 0033.

### Material

- Acero, cementado, rectificado

**Más información**

### Otros productos

- Mordazas, para mordazas
- Mordazas Intercambiables, para mordazas, con efecto oblicuo
- Mordazas de Sujeción, mandíbula móvil
- Mordazas de Sujeción, mandíbula fija
- Mordazas de Sujeción, mandíbula reemplazable, blanda
- Mordazas de Sujeción, mandíbula reemplazable, estriada/lisa

## Dibujo

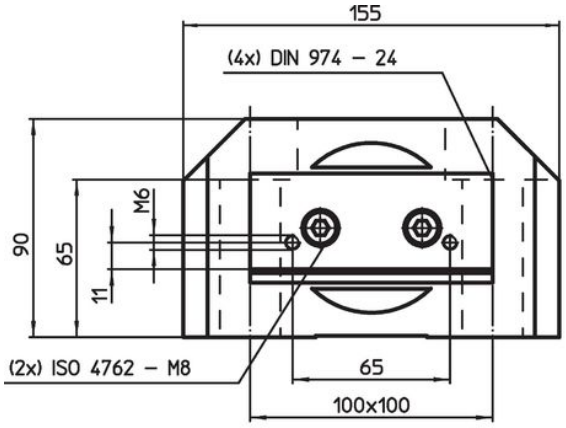


croquis 1

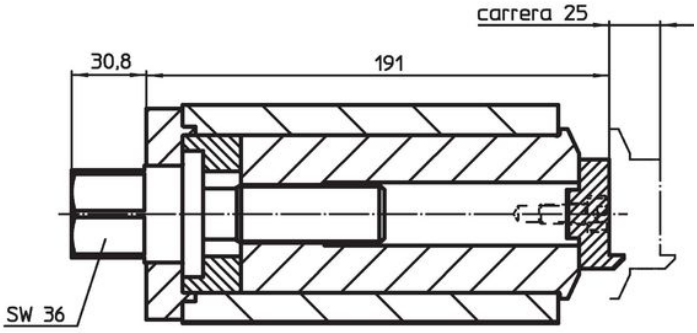


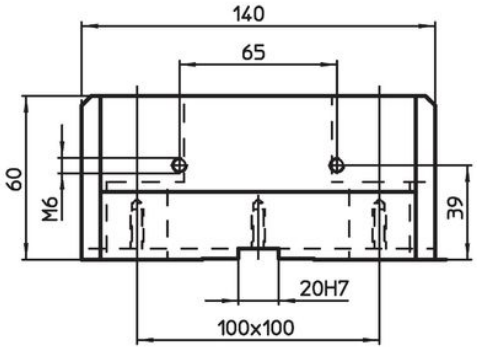


croquis 2

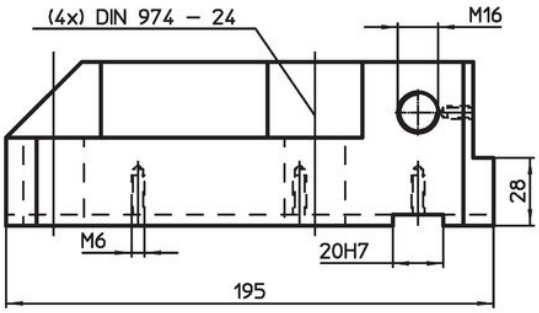

## Información para el pedido

| [kg] | Referencia |
|---|---|
| **mandíbula fija – croquis 2** | |
| 10 | 23231.0011 |

## Ejemplo de aplicación

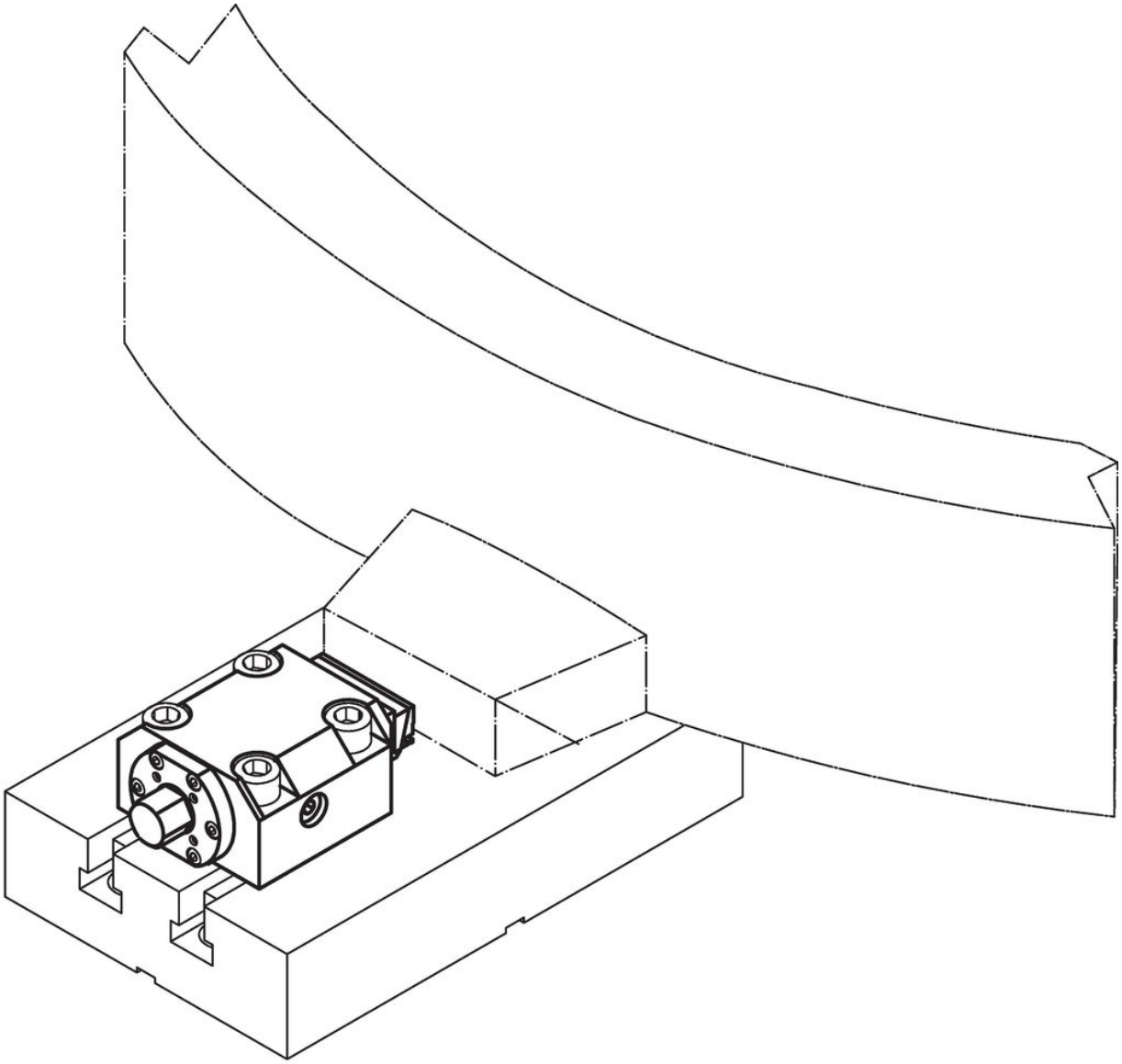

## Cumplimiento

**Cumple con RoHS**
Cumple con la Directiva 2011/65/UE y la Directiva 2015/863.

**No contiene sustancias SVHC**
Ninguna sustancia SVHC con más del 0,1% p/p contenida - Lista SVHC [REACH] desde 23.01.2024.

**No contiene sustancias de la Proposición 65**
No se incluyen sustancias de la Propuesta 65.
https://www.P65Warnings.ca.gov/

**Libre de Materiales Conflictivos**
Este producto no contiene ninguna sustancia designada como "minerales en conflicto" como tantalio, estaño, oro o tungsteno de la República Democrática del Congo o países adyacentes.