# Bridas de Apriete y Tracción

23229.0050

## Descripción del producto

La brida es adecuada para el posicionamiento fácil y seguro de las piezas a mecanizar o componentes antes de la sujeción o montaje.
Como la brida de presión/tracción está roscada en ambos lados, permite fijar elementos adaptados a la pieza a mecanizar, como por ejemplo, prismas, tornillos de fijación, apoyos.

### Material

**Vástago**
- Acero, pavonado

**Cuerpo**
- Acero, cincado

**Muelle**
- Acero inoxidable 1.4310

## Dibujo

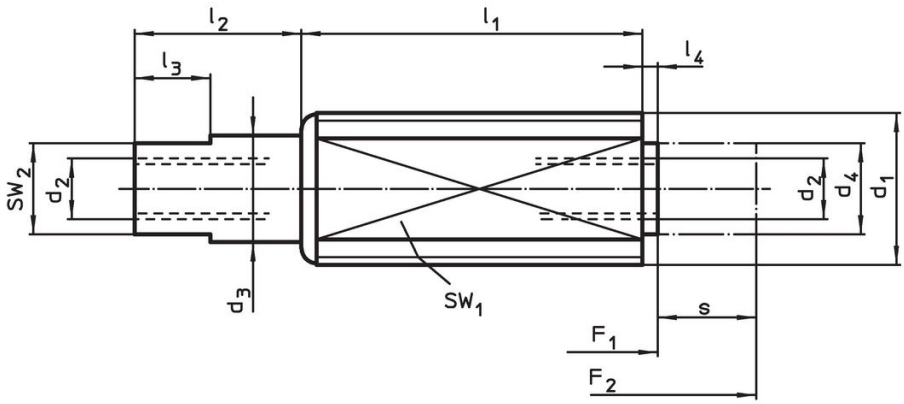


## Información para el pedido

| Dimensiones | | | | | | | | Carrera | SW | | Presión | | | Referencia |
|---|---|---|---|---|---|---|---|---|---|---|---|---|---|---|
| $d_1$ | $d_2$ | $d_3$ | $d_4$ | $l_1$ -1 | $l_2$ ±0,5 | $l_3$ | $l_4$ -0,5 | s ~ | $SW_1$ | $SW_2$ | $F_1$ ~ | $F_2$ ~ | | |
| [mm] | | | | | | | | [mm] | [mm] | | [N] | | [g] | |
| **muelle estándar** | | | | | | | | | | | | | | |
| **M18 x 1,5** | M6 x 12 | 11 | 10 | 18 | 6 | 6 | 2 | 4 | 16 | 9 | 30 | 120 | 22 | **23229.0050** |

## Ejemplo de aplicación

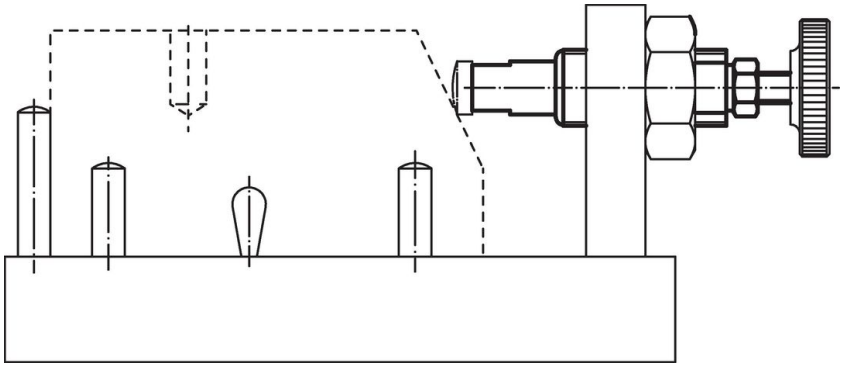

## Cumplimiento

### Cumple con RoHS

Contiene plomo - cumple con las excepciones 6a / 6b / 6c.

### Contiene sustancias SEP > 0,1% p / p

Contiene plomo - Lista SVHC [REACH] desde 23.01.2024.

### Contiene sustancias de la Proposición 65

El plomo puede causar cáncer y daño reproductivo debido a la exposición
https://www.P65Warnings.ca.gov/

### Libre de Materiales Conflictivos

Este producto no contiene ninguna sustancia designada como "minerales en conflicto" como tantalio, estaño, oro o tungsteno de la República Democrática del Congo o países adyacentes.