Bridas de Apriete y Tracción

23229.0030

Descripción del producto

La brida es adecuada para el posicionamiento fácil y seguro de las piezas a mecanizar o componentes antes de la sujeción o montaje.
Como la brida de presión/tracción está roscada en ambos lados, permite fijar elementos adaptados a la pieza a mecanizar, como por ejemplo, prismas, tornillos de fijación, apoyos.

Material

Vástago
- Acero, pavonado

Cuerpo
- Acero, cincado

Muelle
- Acero inoxidable 1.4310

Dibujo

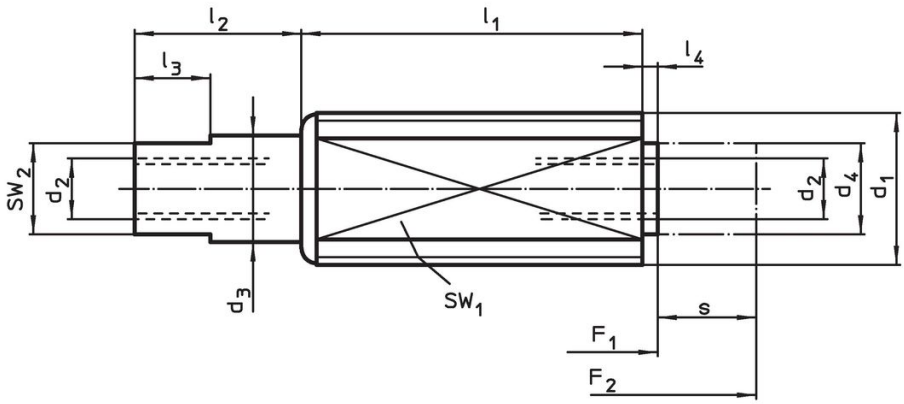

Información para el pedido

Dimensiones								Carrera	SW		Presión			Referencia
d_1	d_2	d_3	d_4	l_1 -1	l_2 ±0,5	l_3	l_4 -0,5	s ~	SW_1	SW_2	F_1 ~	F_2 ~		
[mm]								[mm]	[mm]		[N]		[g]	
muelle estándar														
M12	M4 x 8	7	6	26	11	5	1,5	8	10	6	10	45	14	**23229.0030**

Ejemplo de aplicación

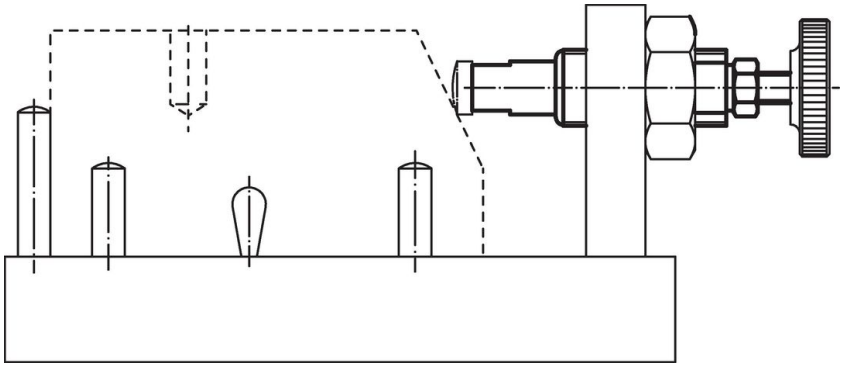

Cumplimiento

Cumple con RoHS

Contiene plomo - cumple con las excepciones 6a / 6b / 6c.

Contiene sustancias SEP > 0,1% p / p

Contiene plomo - Lista SVHC [REACH] desde 23.01.2024.

Contiene sustancias de la Proposición 65

El plomo puede causar cáncer y daño reproductivo debido a la exposición
https://www.P65Warnings.ca.gov/

Libre de Materiales Conflictivos

Este producto no contiene ninguna sustancia designada como "minerales en conflicto" como tantalio, estaño, oro o tungsteno de la República Democrática del Congo o países adyacentes.