Bridas de Cierre • sin palanca de tracción

23210.0521

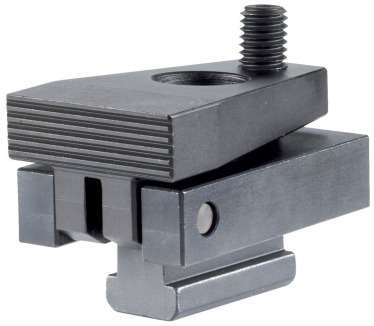

Descripción del producto

Al apretar el tornillo de bola la pieza hace presión hacia el tope y la placa de fijación. Con esto se logra una elevada fuerza horizontal. Utilizando las tuercas en T EH 23010. / EH 23020. (DIN 508) también se pueden utilizar en otros tamaños de ranura.

Material

- Acero, cementado, pavonado, rectificado

Más información

Otros productos

- Tuercas para Ranuras en T, DIN 508
- Tuercas para Ranuras en T, alargado

Dibujo

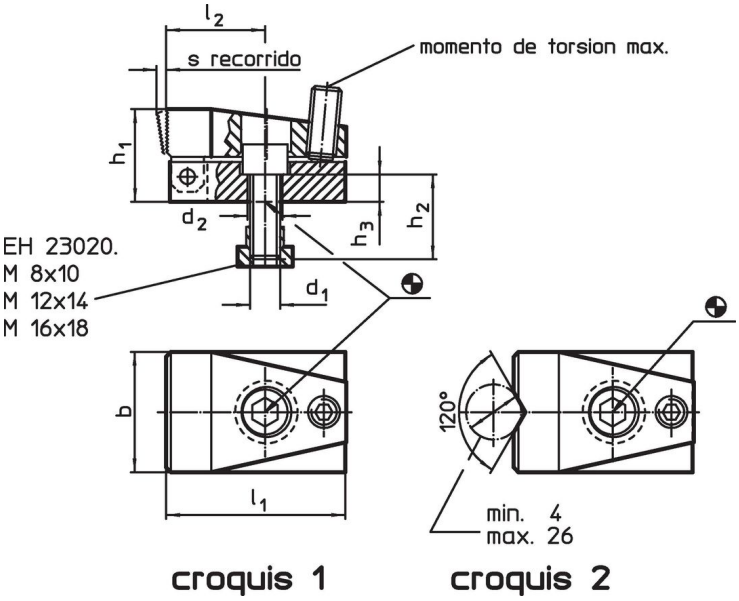

Información para el pedido

Para ranura en T	Dimensiones									Fuerza de cierre horizontal máx.	Par de apriete máx.		Referencia
	d_1	d_2	b	h_1	h_2	h_3	l_1	l_2	s				
[mm]	[mm]									[kN]	[Nm]	[g]	
con mordaza plana – croquis 1													
14	**M12**	12,5	48	37	30	11	72	40	4	15	9	838	**23210.0521**

Ejemplo de aplicación

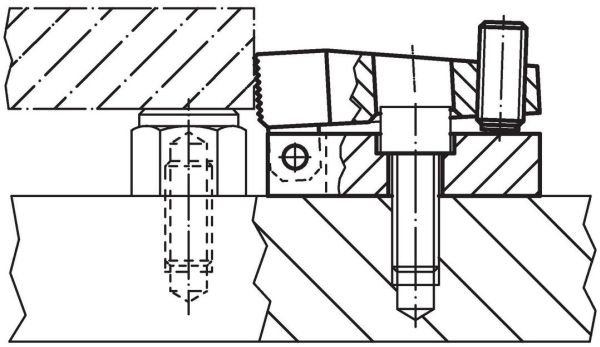

Cumplimiento

Cumple con RoHS

Contiene plomo - cumple con las excepciones 6a / 6b / 6c.

Contiene sustancias SEP > 0,1% p / p

Contiene plomo - Lista SVHC [REACH] desde 23.01.2024.

Contiene sustancias de la Proposición 65

El plomo puede causar cáncer y daño reproductivo debido a la exposición
https://www.P65Warnings.ca.gov/

Libre de Materiales Conflictivos

Este producto no contiene ninguna sustancia designada como "minerales en conflicto" como tantalio, estaño, oro o tungsteno de la República Democrática del Congo o países adyacentes.