Bridas de Cierre • con palanca de tracción acodada

23210.0341

Descripción del producto

El elemento de sujeción rápido bloquea la pieza a mecanizar simultáneamente contra topes fijos y la placa de fijación. La construcción de perfil bajo permite trabajar toda la superficie de la pieza a mecanizar. En combinación con los topes cilíndricos EH 23280. pueden a veces reemplazar dispositivos de apriete especial.

Material

- Acero, cementado, pavonado

Más información

Otros productos

- Topes, cilíndricos

Dibujo

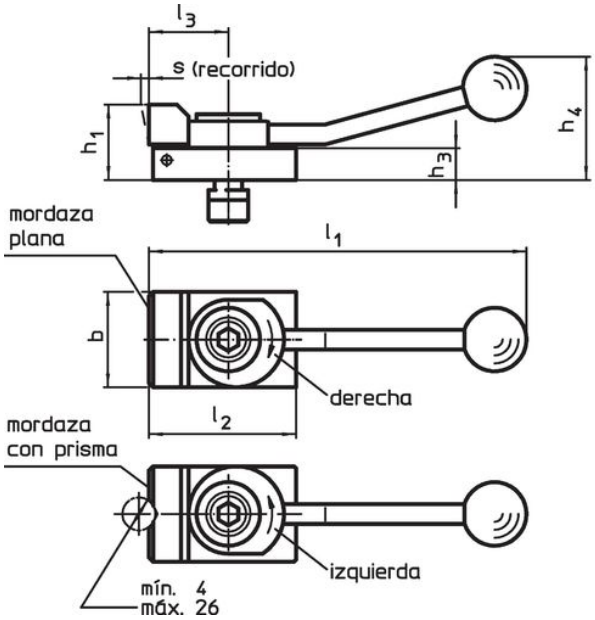

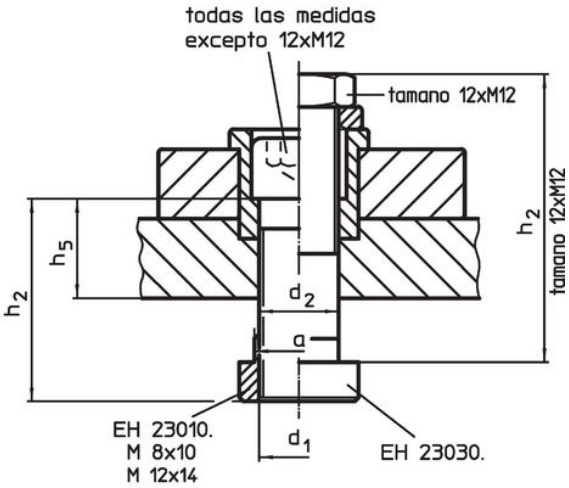

Información para el pedido

Para ranura en T	Dimensiones													Fuerza de cierre horizontal máx.		Referencia
	d_1	a	b	d_2	h_1	h_2	h_3	h_4	h_5	l_1	l_2	l_3	s			
[mm]	[mm]													[kN]	[g]	
con mordaza plana, cierre hacia la derecha																
14	**M12**	13,6	48	12,5	38	40	16	62	19,1	190	72	40	4	7	858	23210.0341

Ejemplo de aplicación

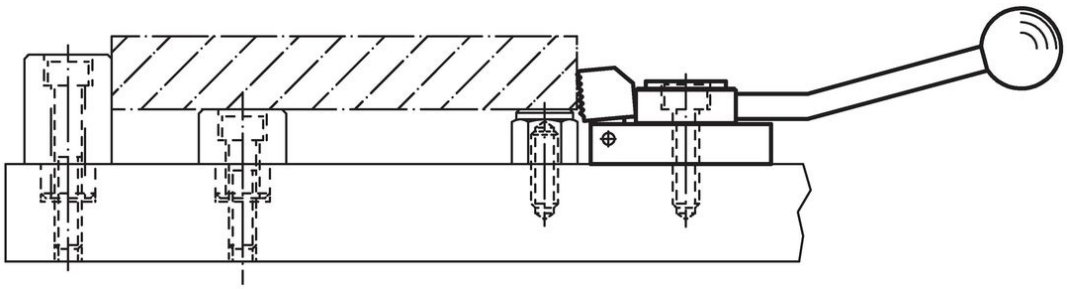

Cumplimiento

Cumple con RoHS

Contiene plomo - cumple con las excepciones 6a / 6b / 6c.

Contiene sustancias SEP > 0,1% p / p

Contiene plomo - Lista SVHC [REACH] desde 23.01.2024.

Contiene sustancias de la Proposición 65

El plomo puede causar cáncer y daño reproductivo debido a la exposición
https://www.P65Warnings.ca.gov/

Libre de Materiales Conflictivos

Este producto no contiene ninguna sustancia designada como "minerales en conflicto" como tantalio, estaño, oro o tungsteno de la República Democrática del Congo o países adyacentes.