Bridas • con mordaza blanda intercambiable

23190.0074

Descripción del producto

Esta brida (garra de sujeción) con mordaza blanda intercambiable se utiliza principalmente en la tecnología de sujeción mecánica para sujetar piezas de trabajo.
La mordaza blanda fabricada en latón o plástico protege de daños la pieza a mecanizar.

Material

Mordaza suave
- Plástico

Montaje

Las mordazas blandas se instalan o desmontan con dos tornillos que se suministran junto a la pieza.

Dibujo

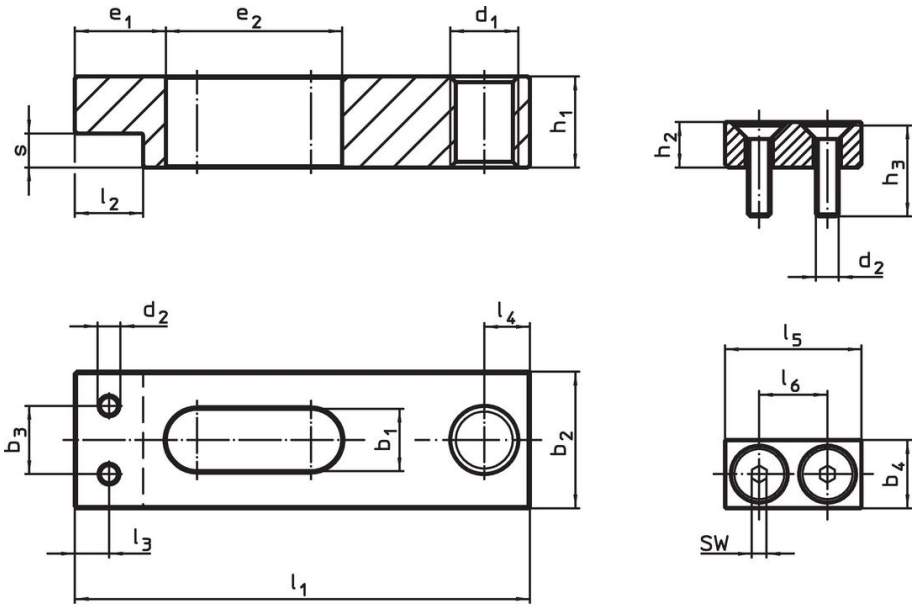

croquis 1 croquis 2

Información para el pedido

Dimensión nominal b_1 +0,5 [mm]	Dimensiones b_4 [mm]	d_2	h_2	h_3	l_5	l_6	SW [mm]	mín. [°C]	máx. [°C]	[g]	Referencia
mordaza blanda de plástico – croquis 2											
14	16	M5	12	20	32	16	3	0	50	14	23190.0074

Ejemplo de aplicación

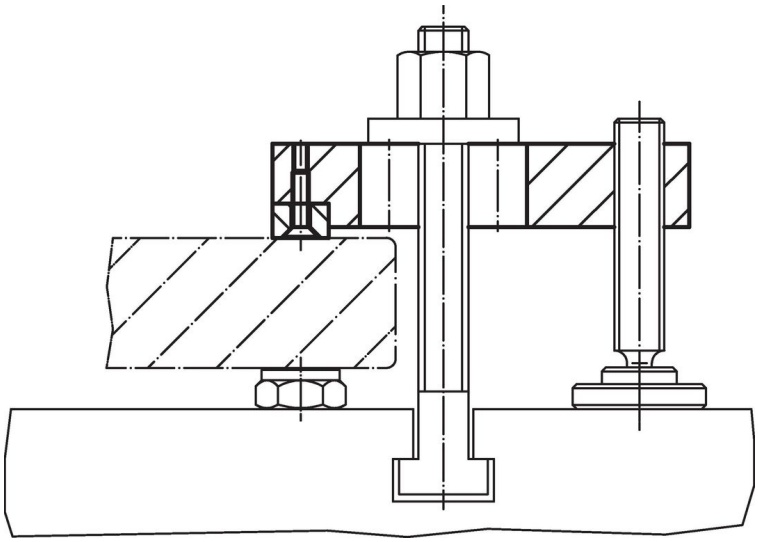

Cumplimiento

Cumple con RoHS
Cumple con la Directiva 2011/65/UE y la Directiva 2015/863.

No contiene sustancias SVHC
Ninguna sustancia SVHC con más del 0,1% p/p contenida - Lista SVHC [REACH] desde 23.01.2024.

No contiene sustancias de la Proposición 65
No se incluyen sustancias de la Propuesta 65.
https://www.P65Warnings.ca.gov/

Libre de Materiales Conflictivos
Este producto no contiene ninguna sustancia designada como "minerales en conflicto" como tantalio, estaño, oro o tungsteno de la República Democrática del Congo o países adyacentes.