Bridas • con mordaza blanda intercambiable

23190.0055

Descripción del producto

Esta brida (garra de sujeción) con mordaza blanda intercambiable se utiliza principalmente en la tecnología de sujeción mecánica para sujetar piezas de trabajo.
La mordaza blanda fabricada en latón o plástico protege de daños la pieza a mecanizar.

Material

Brida
- Acero termotratado, pavonado

Montaje

Las mordazas blandas se instalan o desmontan con dos tornillos que se suministran junto a la pieza.

Dibujo

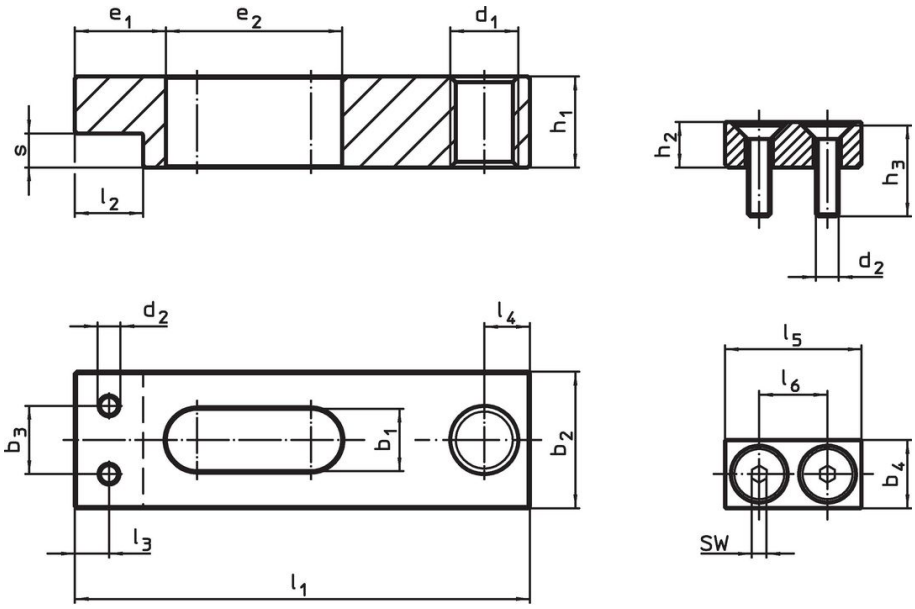

croquis 1 croquis 2

Información para el pedido

Dimensión nominal b_1 +0,5 [mm]	Dimensiones l_1 [mm]	b_2	b_3	d_1	d_2	e_1	e_2	h_1	l_2	l_3	l_4	s	[g]	Referencia
brida plana sin mordaza blanda – croquis 1														
18	**160**	50	30	M16	M8	30	63	30	28	14	16	12	1440	23190.0055

Ejemplo de aplicación

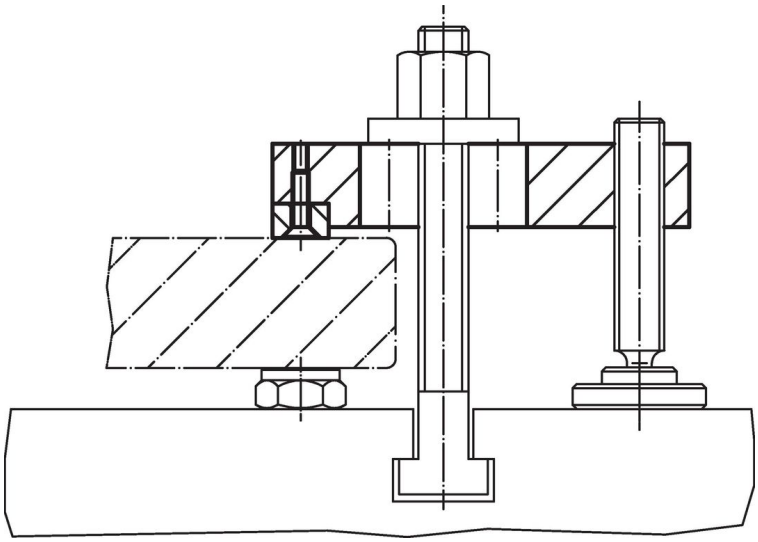

Cumplimiento

Cumple con RoHS
Contiene plomo - cumple con las excepciones 6a / 6b / 6c.

Contiene sustancias SEP > 0,1% p / p
Contiene plomo - Lista SVHC [REACH] desde 23.01.2024.

Contiene sustancias de la Proposición 65
El plomo puede causar cáncer y daño reproductivo debido a la exposición
https://www.P65Warnings.ca.gov/

Libre de Materiales Conflictivos
Este producto no contiene ninguna sustancia designada como "minerales en conflicto" como tantalio, estaño, oro o tungsteno de la República Democrática del Congo o países adyacentes.