Bridas • acanaladas, con parte de apoyo ajustable

23185.0026

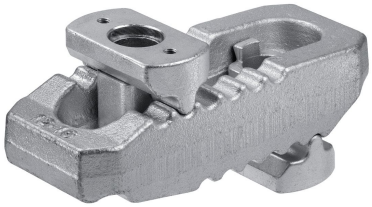

Descripción del producto

Los elementos de apoyo y empuje están conectados con la brida y por tanto no pueden perderse. Por tanto, la brida siempre está disponible para su uso. La brida tiene dos narices planas e invirtiendo la brida podemos tener la parte de apriete mas o menos delgada según la aplicación.

Material

- Acero, templado, galvanizado

Más información

Referencias

Pueden conseguirse mayores alturas de sujeción usando el soporte (EH 23185.). Pueden usarse tornillos de cabeza en T DIN 787 (EH 23030.) o alternativamente tensores DIN 6379 (EH 23040.) para la sujeción.

Otros productos

- Extensiones de Soporte, para bridas, acanaladas, con base de apoyo ajustable

Dibujo

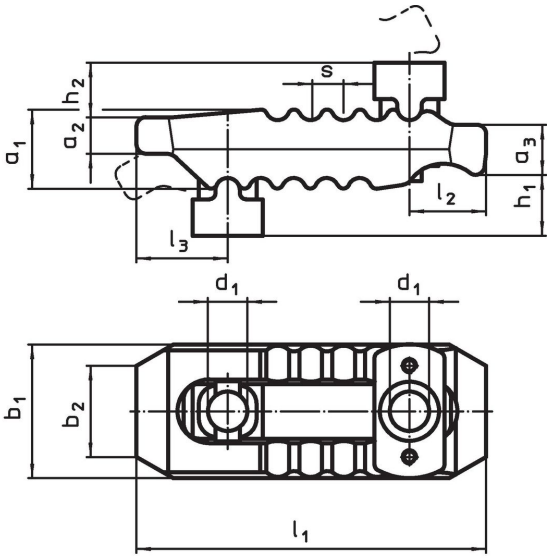

Información para el pedido

Dimensión nominal d_1 [mm]	Dimensiones h_1 [mm]	h_2	a_1	a_2	a_3	b_1	b_2	l_1	l_2	l_3	s	Para ranura en T [mm]	Fuerza de cierre[1] máx. [kN]	[g]	Referencia
25	**0 – 100**	35	56	24	35	73	30	285	62	51	17	20, 22, 24, 28	75	4282	23185.0026

[1] fuerzas de sujeción indicadas en posición optima de bloqueo (distancia mas corta desde la cabeza del tornillo a la posición de bloqueo). Las fuerzas de sujeción pueden variar dependiendo de la dureza de la cabeza del tornillo y del estado de la rosca (lubricación).

Ejemplo de aplicación

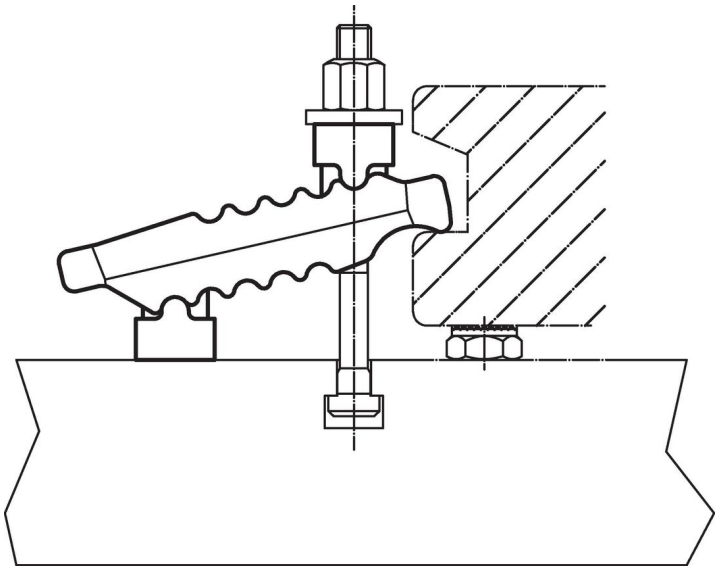

Cumplimiento

Cumple con RoHS
Cumple con la Directiva 2011/65/UE y la Directiva 2015/863.

No contiene sustancias SVHC
Ninguna sustancia SVHC con más del 0,1% p/p contenida - Lista SVHC [REACH] desde 23.01.2024.

No contiene sustancias de la Proposición 65
No se incluyen sustancias de la Propuesta 65.
https://www.P65Warnings.ca.gov/

Libre de Materiales Conflictivos
Este producto no contiene ninguna sustancia designada como "minerales en conflicto" como tantalio, estaño, oro o tungsteno de la República Democrática del Congo o países adyacentes.