Bridas • con nariz

23180.0113

Descripción del producto

Esta brida (garra de sujeción) con nariz se utiliza principalmente en tecnología de sujeción mecánica para sujetar piezas de trabajo.

Material

- Acero termotratado, templado, pavonado

Dibujo

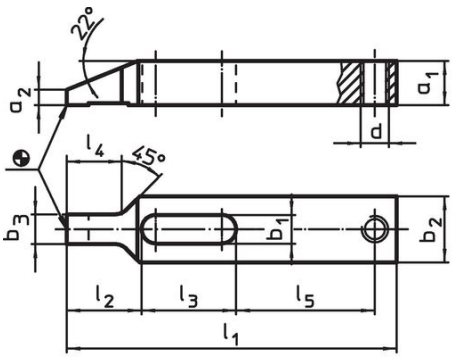

croquis 1

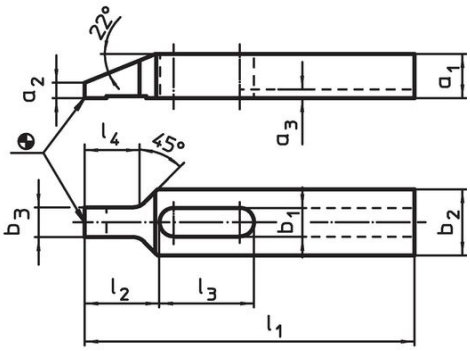

croquis 2

Información para el pedido

Dimensión nominal b_1 [mm]	Dimensiones l_1	a_1	a_2	b_2	b_3	d	l_2	l_3	l_4	l_5 [mm]	[g]	Referencia
con taladro para tornillo de regulación – croquis 1												
13	**150**	20	7	30	13,5	M12	34	43	25	63	504	23180.0113

Ejemplo de aplicación

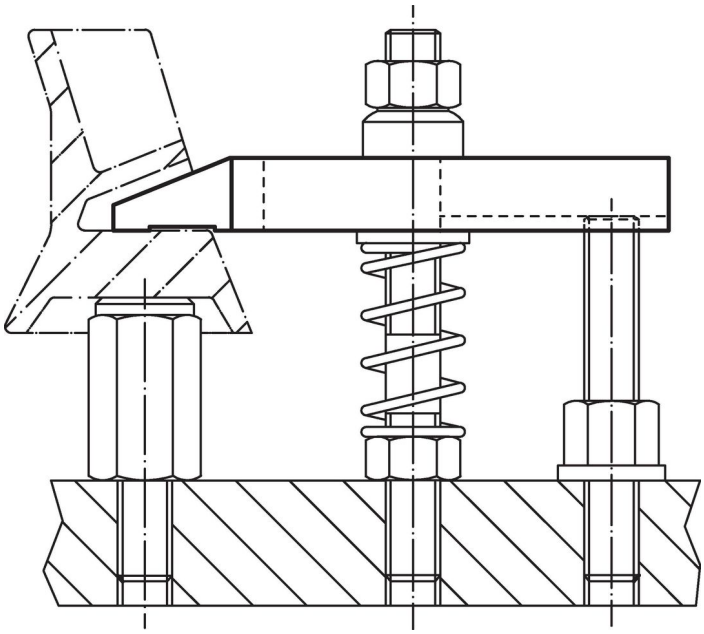

Cumplimiento

Cumple con RoHS
Cumple con la Directiva 2011/65/UE y la Directiva 2015/863.

No contiene sustancias SVHC
Ninguna sustancia SVHC con más del 0,1% p/p contenida - Lista SVHC [REACH] desde 23.01.2024.

No contiene sustancias de la Proposición 65
No se incluyen sustancias de la Propuesta 65.
https://www.P65Warnings.ca.gov/

Libre de Materiales Conflictivos
Este producto no contiene ninguna sustancia designada como "minerales en conflicto" como tantalio, estaño, oro o tungsteno de la República Democrática del Congo o países adyacentes.