Bridas • con nariz, cerradas

23170.0027

Descripción del producto

Esta brida (garra de sujeción) según DIN 6317 con nariz se utiliza principalmente en tecnología de sujeción mecánica para sujetar piezas de trabajo. Debido al diseño cerrado de la brida, es adecuado para su uso con piezas de trabajo giratorias.
Gracias a la ranura cerrada, la brida puede utilizarse en aplicaciones con piezas que giran.

Material

- Acero termotratado, esmaltado

Dibujo

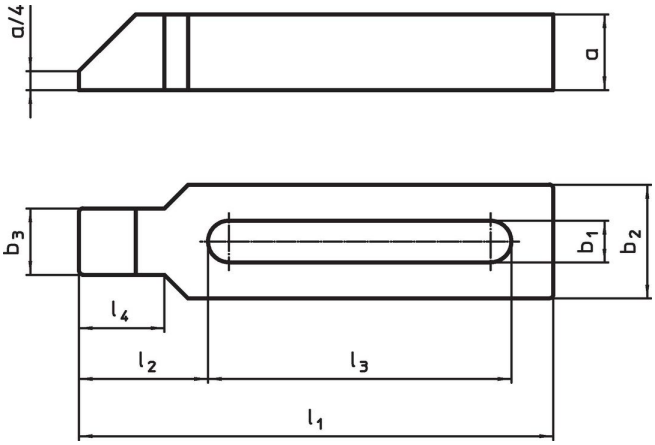

Información para el pedido

Dimensión nominal b_1 [mm]	Dimensiones l_1 [mm]	a	b_2	b_3	l_2	l_3	l_4	Para roscas [mm]	[in]	[g]	Referencia
26	**315**	40	70	43	83	200	56	M24	1	4560	23170.0027

Ejemplo de aplicación

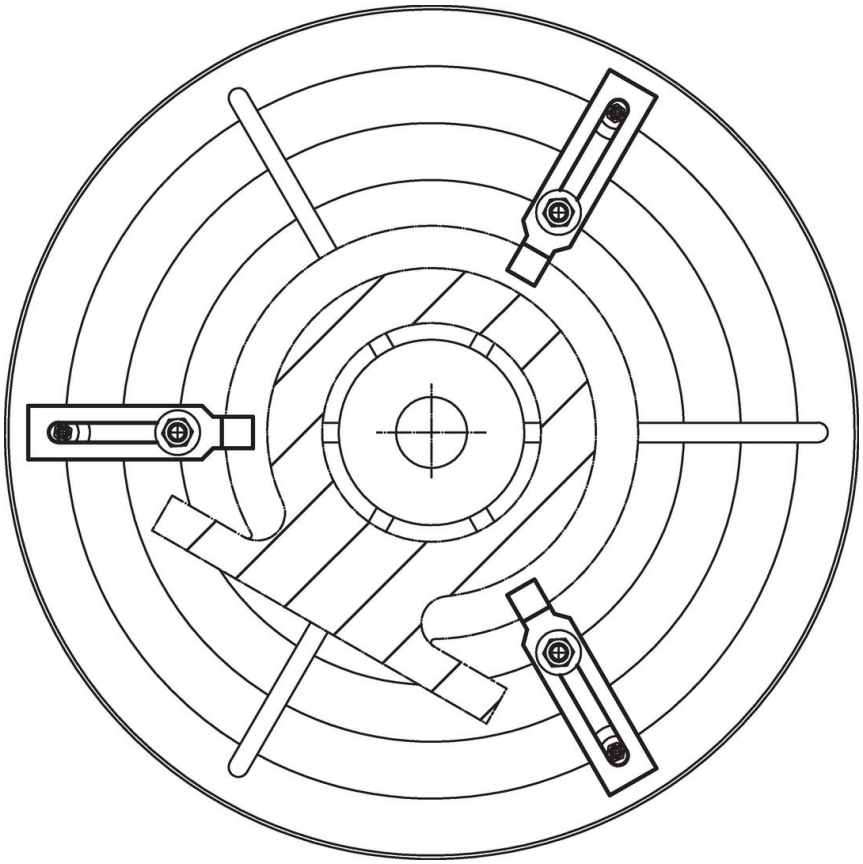

Cumplimiento

Cumple con RoHS
Cumple con la Directiva 2011/65/UE y la Directiva 2015/863.

No contiene sustancias SVHC
Ninguna sustancia SVHC con más del 0,1% p/p contenida - Lista SVHC [REACH] desde 23.01.2024.

No contiene sustancias de la Proposición 65
No se incluyen sustancias de la Propuesta 65.
https://www.P65Warnings.ca.gov/

Libre de Materiales Conflictivos
Este producto no contiene ninguna sustancia designada como "minerales en conflicto" como tantalio, estaño, oro o tungsteno de la República Democrática del Congo o países adyacentes.