Bridas • con rebaje
23160.0117

Descripción del producto

Esta brida (garra de sujeción) según DIN 6314 B con rebaje se utiliza principalmente en tecnología de sujeción mecánica para sujetar piezas de trabajo.

Material

- Acero termotratado, templado, pavonado

Dibujo

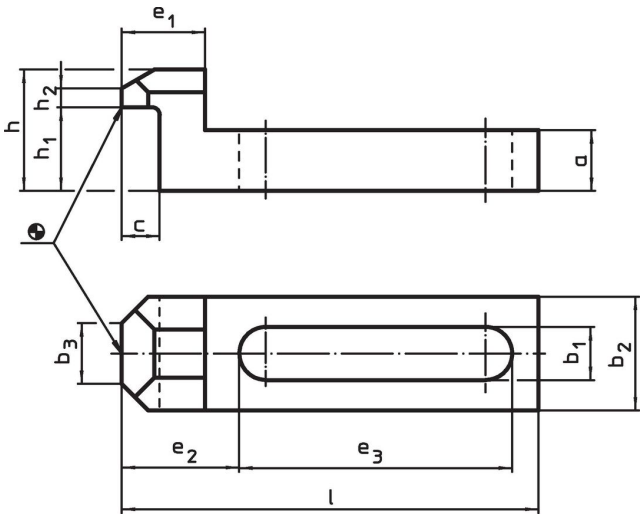

Información para el pedido

Dimensión nominal b_1 [mm]	Dimensiones l [mm]	a	b_2	b_3	c	e_1	e_2	e_3	h	h_1	h_2	Para roscas [mm]	[in]	[g]	Referencia
17	**145**	20	40	20	14	29	38,5	99	40	28	6	M16	5/8	685	23160.0117

Ejemplo de aplicación

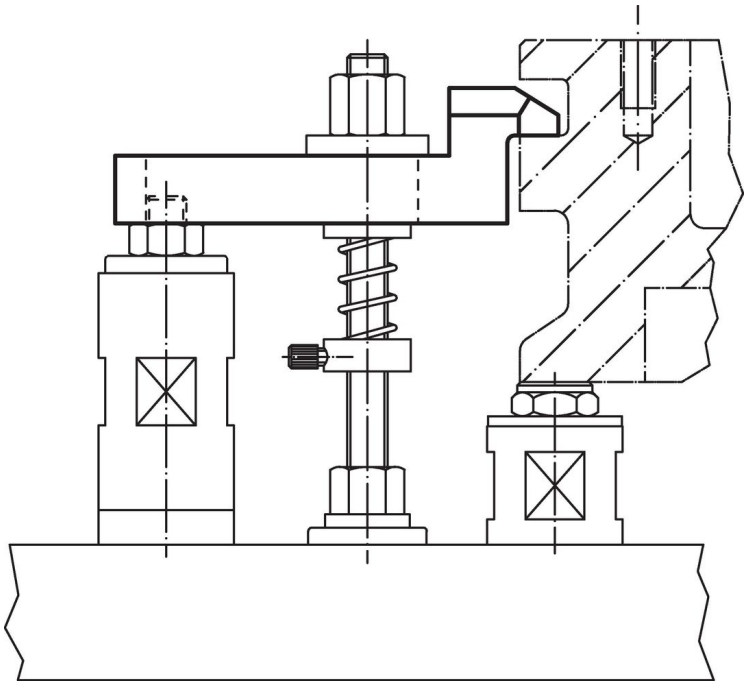

Cumplimiento

Cumple con RoHS
Cumple con la Directiva 2011/65/UE y la Directiva 2015/863.

No contiene sustancias SVHC
Ninguna sustancia SVHC con más del 0,1% p/p contenida - Lista SVHC [REACH] desde 23.01.2024.

No contiene sustancias de la Proposición 65
No se incluyen sustancias de la Propuesta 65.
https://www.P65Warnings.ca.gov/

Libre de Materiales Conflictivos
Este producto no contiene ninguna sustancia designada como "minerales en conflicto" como tantalio, estaño, oro o tungsteno de la República Democrática del Congo o países adyacentes.