# **Bridas** • con rebaje
## 23160.0113

### Descripción del producto

Esta brida (garra de sujeción) según DIN 6314 B con rebaje se utiliza principalmente en tecnología de sujeción mecánica para sujetar piezas de trabajo.

**Material**

- Acero termotratado, templado, pavonado

### Dibujo

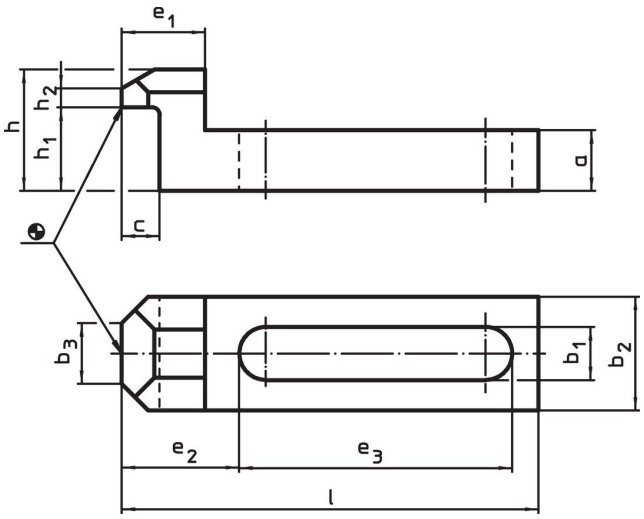


### Información para el pedido

| Dimensión nominal $b_1$ [mm] | Dimensiones l [mm] | a | $b_2$ | $b_3$ | c | $e_1$ | $e_2$ | $e_3$ | h | $h_1$ | $h_2$ | Para roscas [mm] | [in] | [g] | Referencia |
|---|---|---|---|---|---|---|---|---|---|---|---|---|---|---|---|
| **13** | **115** | 16 | 30 | 15 | 12 | 24 | 32,5 | 75 | 32 | 23 | 5 | M12 | 1/2 | 325 | **23160.0113** |

### Ejemplo de aplicación

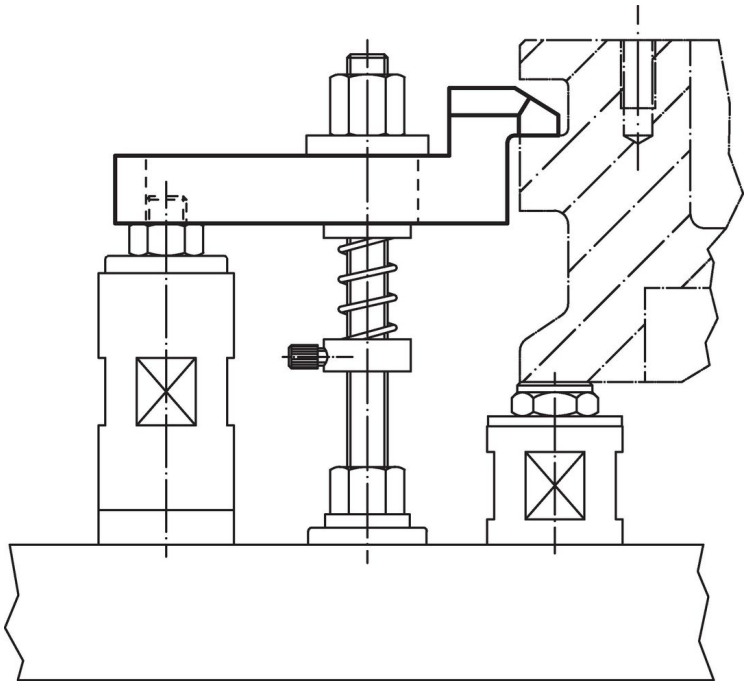

## Cumplimiento

### Cumple con RoHS
Cumple con la Directiva 2011/65/UE y la Directiva 2015/863.

### No contiene sustancias SVHC
Ninguna sustancia SVHC con más del 0,1% p/p contenida - Lista SVHC [REACH] desde 23.01.2024.

### No contiene sustancias de la Proposición 65
No se incluyen sustancias de la Propuesta 65.
https://www.P65Warnings.ca.gov/

### Libre de Materiales Conflictivos
Este producto no contiene ninguna sustancia designada como "minerales en conflicto" como tantalio, estaño, oro o tungsteno de la República Democrática del Congo o países adyacentes.