Bridas • DIN 6316 acodadas
23160.0026

Descripción del producto

Esta brida (garra de sujeción) según DIN 6316 acodada se utiliza principalmente en tecnología de sujeción mecánica para sujetar piezas de trabajo.

Material

- Acero termotratado, esmaltado

Dibujo

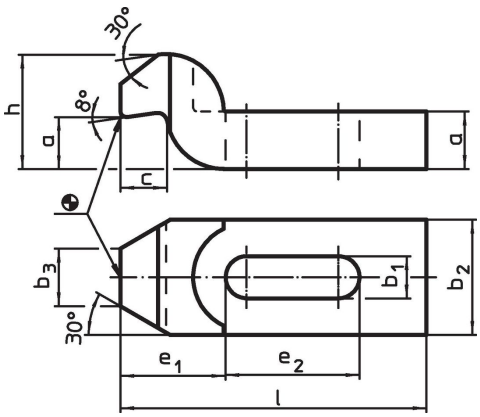

Información para el pedido

Dimensión nominal b_1 [mm]	Dimensiones l [mm]	a	b_2	b_3	c	e_1	e_2	h	Para roscas [mm]	[in]	[g]	Referencia[1]
26	**200**	35	70	35	28	72	60	70	M24	1	3364	**23160.0026**

[1] Dimensiones no comprendidas en la norma DIN.

Ejemplo de aplicación

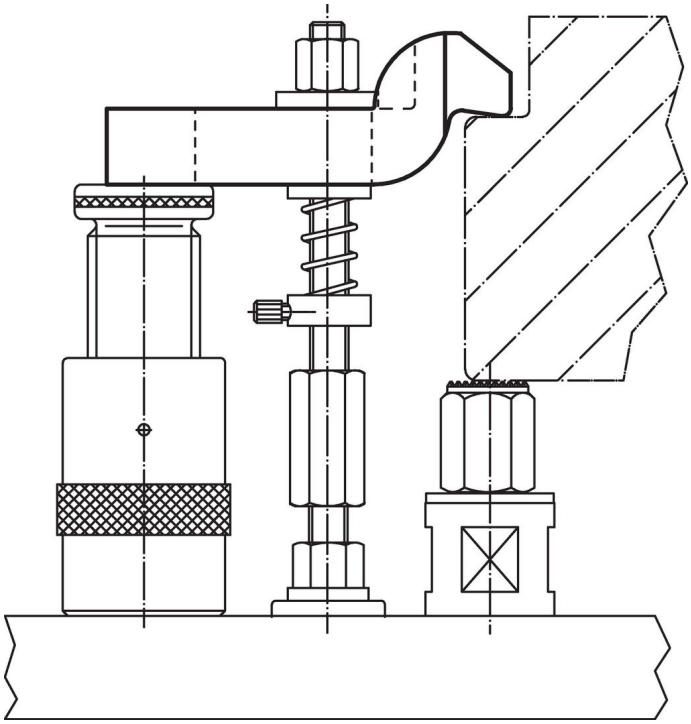

Cumplimiento

Cumple con RoHS
Cumple con la Directiva 2011/65/UE y la Directiva 2015/863.

No contiene sustancias SVHC
Ninguna sustancia SVHC con más del 0,1% p/p contenida - Lista SVHC [REACH] desde 23.01.2024.

No contiene sustancias de la Proposición 65
No se incluyen sustancias de la Propuesta 65.
https://www.P65Warnings.ca.gov/

Libre de Materiales Conflictivos
Este producto no contiene ninguna sustancia designada como "minerales en conflicto" como tantalio, estaño, oro o tungsteno de la República Democrática del Congo o países adyacentes.