Casquillos de Centraje • sin cuello, DIN 179 A

23112.0525

Descripción del producto

Los casquillos de posicionamiento o perforación se utilizan para taladrar agujeros repetitivos en la misma posición.
Los casquillos de centraje templados se pueden utilizar como guías de gran resistencia para taladros, ejes, etc..

Material

- Acero cementado, templado

Dibujo

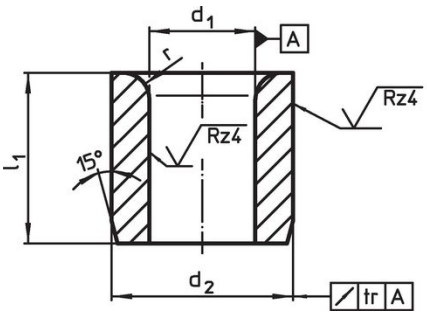

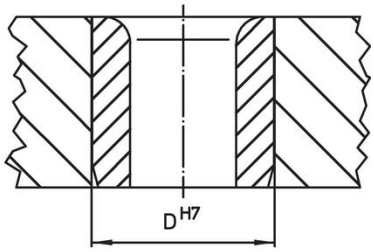

Información para el pedido

Dimensiones				Alojamiento		Referencia
d_1 F7	l_1	d_2 n6	r	D H7		
[mm]				[mm]	[g]	
2,5	**9**	5	1	5	1	23112.0525

Cumplimiento

Cumple con RoHS

Contiene plomo - cumple con las excepciones 6a / 6b / 6c.

Contiene sustancias SEP > 0,1% p / p

Contiene plomo - Lista SVHC [REACH] desde 23.01.2024.

Contiene sustancias de la Proposición 65

El plomo puede causar cáncer y daño reproductivo debido a la exposición
https://www.P65Warnings.ca.gov/

Libre de Materiales Conflictivos

Este producto no contiene ninguna sustancia designada como "minerales en conflicto" como tantalio, estaño, oro o tungsteno de la República Democrática del Congo o países adyacentes.