Empuñaduras Manuales • para posicionar pasadores de sujeción

23111.0900

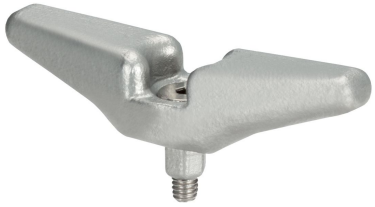

Descripción del producto

La empuñadura manual permite un funcionamiento fácil y rápido del pasador de sujeción y posición.

Material

- Acero inoxidable

Montaje

La empuñadura se fija al pasador de sujeción con un tornillo de M 4 (incluido).

Dibujo

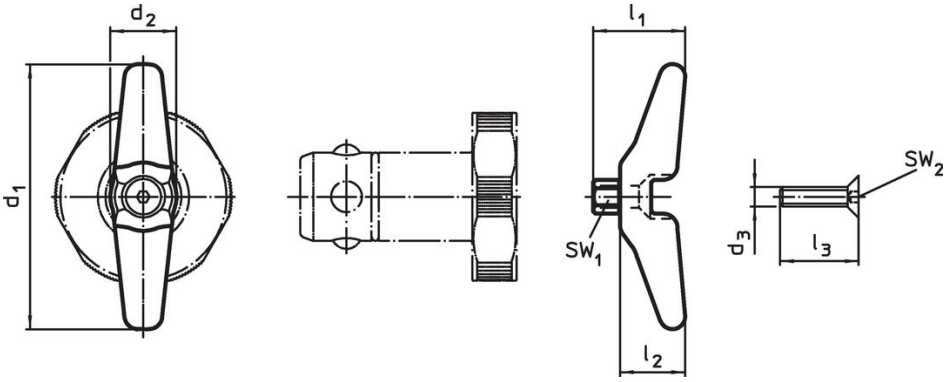

Información para el pedido

Para tornillo Ø [mm]	Dimensiones d_1 [mm]	d_2	d_3	l_1	l_2	l_3	SW_1 [mm]	SW_2 [mm]	[g]	Referencia
16/20	**60**	15	M4	**20**	15	16	6	2,5	48	**23111.0900**

Ejemplo de aplicación

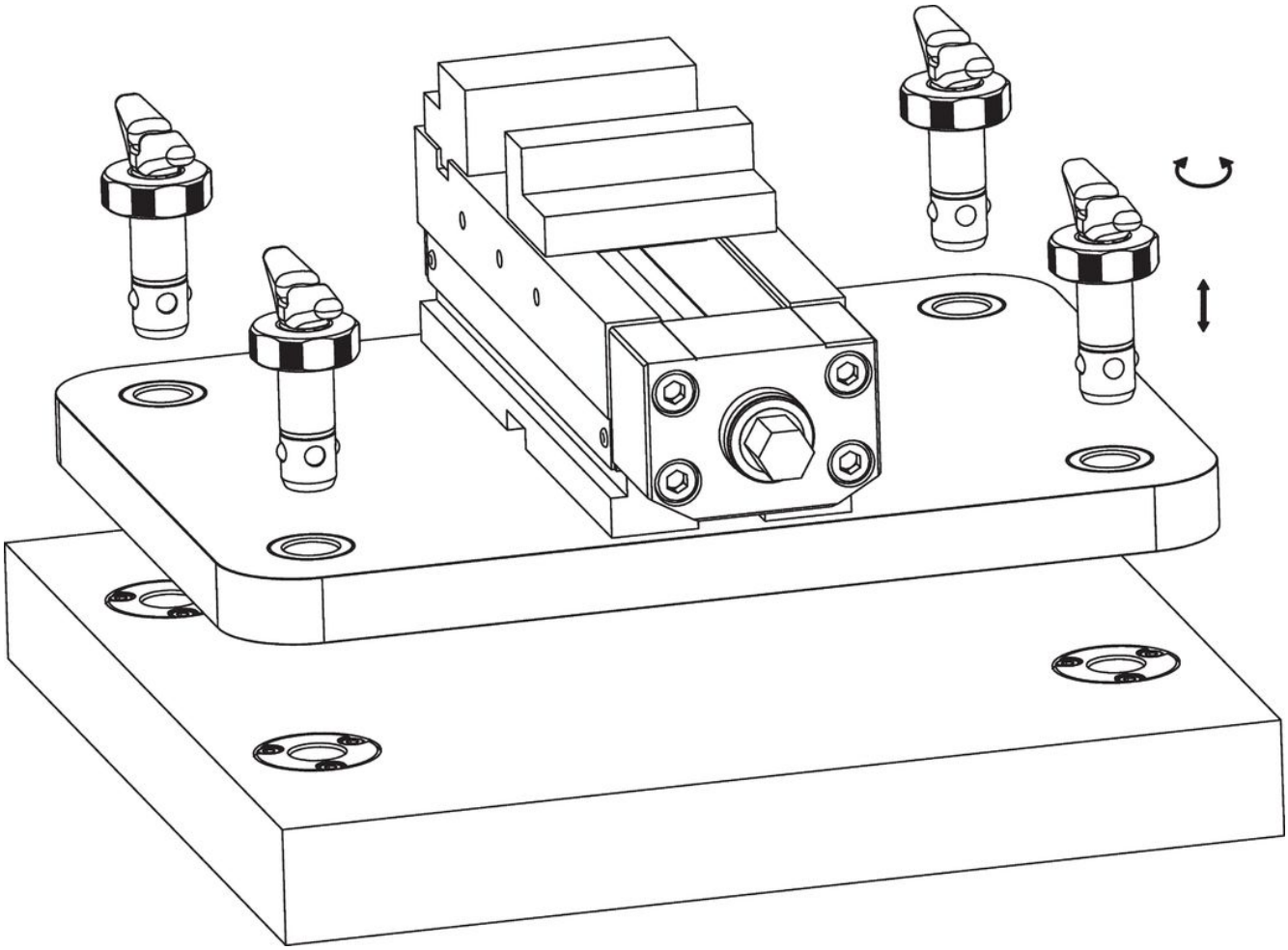

Cumplimiento

Cumple con RoHS
Cumple con la Directiva 2011/65/UE y la Directiva 2015/863.

No contiene sustancias SVHC
Ninguna sustancia SVHC con más del 0,1% p/p contenida - Lista SVHC [REACH] desde 23.01.2024.

No contiene sustancias de la Proposición 65
No se incluyen sustancias de la Propuesta 65.
https://www.P65Warnings.ca.gov/

Libre de Materiales Conflictivos
Este producto no contiene ninguna sustancia designada como "minerales en conflicto" como tantalio, estaño, oro o tungsteno de la República Democrática del Congo o países adyacentes.