Casquillos de Posicionamiento • para pasadores de sujeción y posición, para atornillar

23111.0886

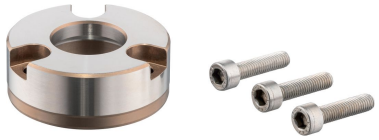

Descripción del producto

Estos casquillos para el posicionamiento de los pasadores de sujeción están montados en la contraparte.

Material

- Acero inoxidable 1.4112, templado

Montaje

Los casquillos de posicionamiento con tornillo, para pasadores de sujeción y posición se insertan en la mesa de mecanizado o en la placa base y se atornillan.
Se suministra con tornillos de montaje.

Dibujo

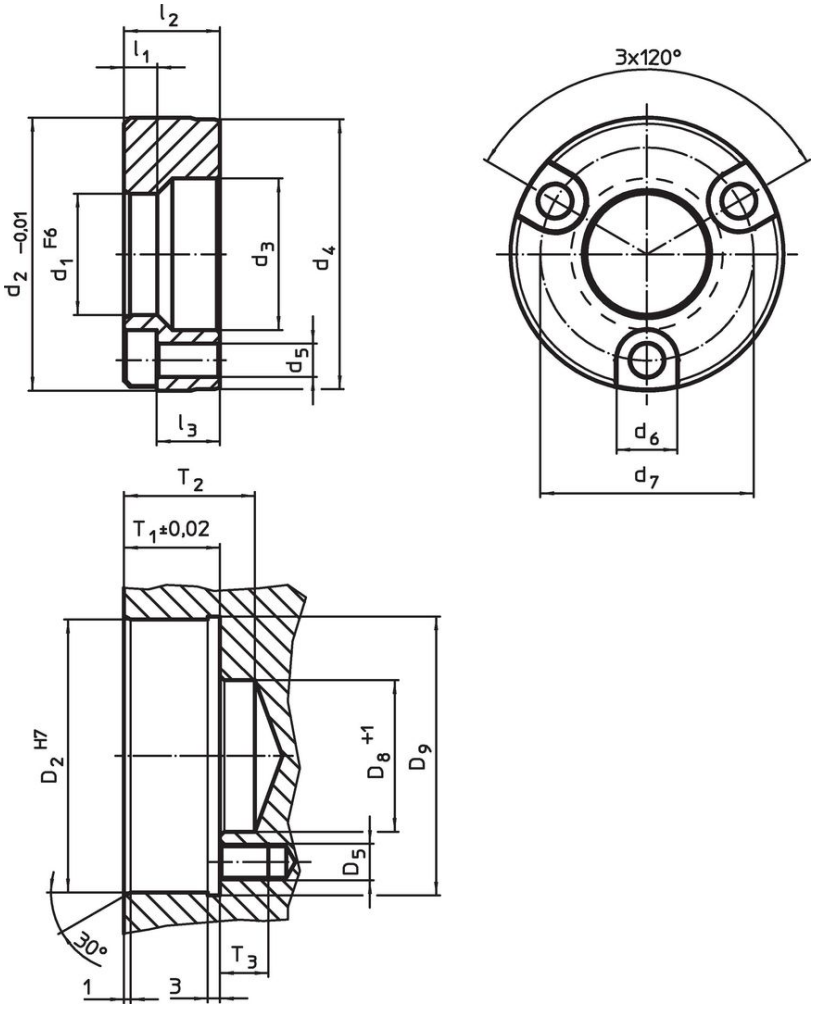

Información para el pedido

Dimensiones										Alojamiento								Referencia
d_1 F6	d_2 -0,01	d_3	d_4	d_5	d_6	d_7	l_1	l_2	l_3 ~	D_2 H7	D_5	D_8 +1	D_9	T_1 ±0,02	T2	T3		
[mm]										[mm]							[g]	
Acero inoxidable																		
25	54,99	31	54,5	6,6	11	42	5,25	19,94	13,5	55	M6	31	56,5	20,32	28	14	264	**23111.0886**

Ejemplo de aplicación

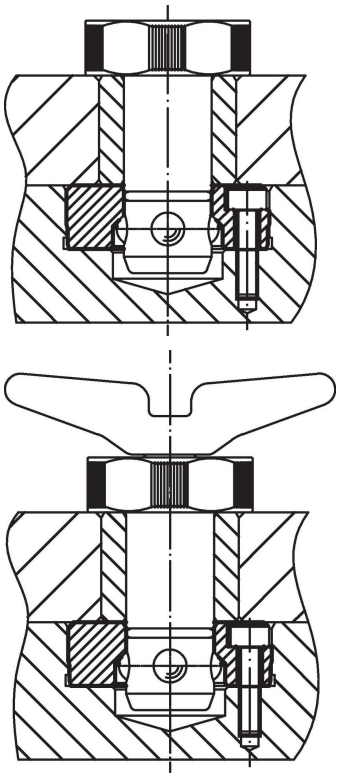

Cumplimiento

Cumple con RoHS
Cumple con la Directiva 2011/65/UE y la Directiva 2015/863.

No contiene sustancias SVHC
Ninguna sustancia SVHC con más del 0,1% p/p contenida - Lista SVHC [REACH] desde 23.01.2024.

No contiene sustancias de la Proposición 65
No se incluyen sustancias de la Propuesta 65.
https://www.P65Warnings.ca.gov/

Libre de Materiales Conflictivos
Este producto no contiene ninguna sustancia designada como "minerales en conflicto" como tantalio, estaño, oro o tungsteno de la República Democrática del Congo o países adyacentes.