Casquillos de Posicionamiento • para pasadores de sujeción y posición, montaje a presión
23111.0764

Descripción del producto

Estos casquillos para el posicionamiento de los pasadores de sujeción están montados en la contraparte.

Material

- Acero cementado, pavonado

Montaje

El casquillo de posicionamiento a presión para colocar los pasadores de sujeción, se inserta en la mesa de la máquina o en la placa base con una ligera presión.

Dibujo

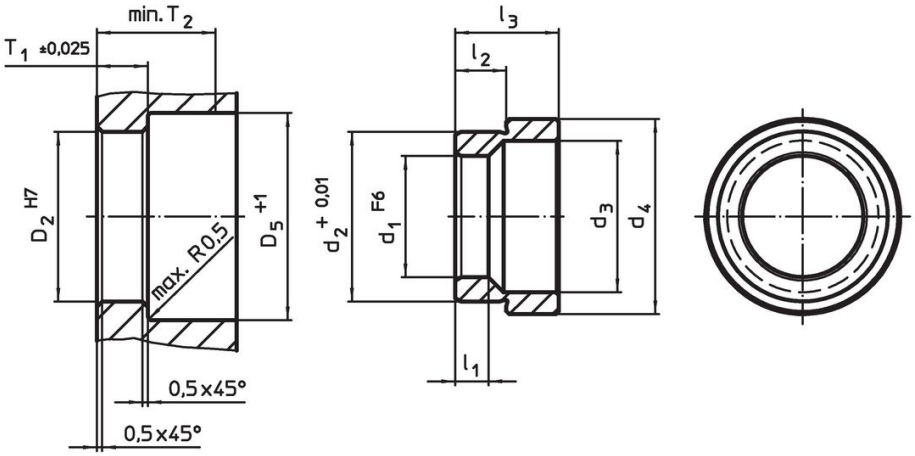

Información para el pedido

Dimensiones							Alojamiento					Referencia
d_1 F6	d_2 +0,01	d_3	d_4	l_1	l_2	l_3	D_2 H7	D_5 +1	T_1 ±0,02	T2 mín.		
[mm]							[mm]				[g]	
Acero cementado												
20	28,03	25	32,2	5,25	8,42	17,1	28	34	8,75	22	39	23111.0764

Ejemplo de aplicación

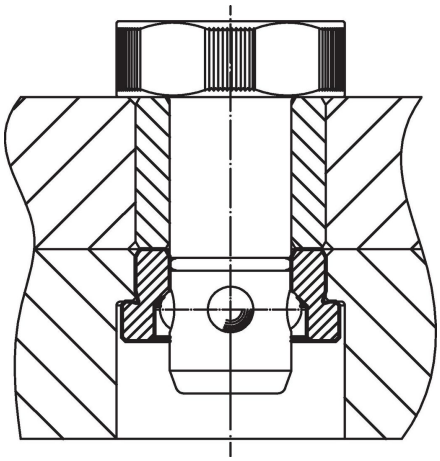

Cumplimiento

Cumple con RoHS
Cumple con la Directiva 2011/65/UE y la Directiva 2015/863.

No contiene sustancias SVHC
Ninguna sustancia SVHC con más del 0,1% p/p contenida - Lista SVHC [REACH] desde 23.01.2024.

No contiene sustancias de la Proposición 65
No se incluyen sustancias de la Propuesta 65.
https://www.P65Warnings.ca.gov/

Libre de Materiales Conflictivos
Este producto no contiene ninguna sustancia designada como "minerales en conflicto" como tantalio, estaño, oro o tungsteno de la República Democrática del Congo o países adyacentes.