Pasadores de Sujeción y Posición

23111.0127

Descripción del producto

Los pasadores de sujeción y posición permiten una rápida sujeción, fijación, ajuste y cambio de piezas a mecanizar, platos de fijación, sistemas de unión, etc.

Material

- Acero inoxidable 1.4542, endurecido por precipitación

Procedimiento

Mediante el tornillo de apriete, el pasador de sujeción y posición se centra y fija con cuatro bolas en el casquillo de posicionamiento.
El tornillo de apriete se puede ajustar manualmente mediante una empuñadura manual (Referencia 23111.0900/.0902) o mediante una llave hexagonal.

Más información

Accesorios

Disponibles casquillos compatibles.

Otros productos

- Empuñaduras Manuales, para posicionar pasadores de sujeción
- Casquillos, para posicionar pasadores de sujeción
- Casquillos de Posicionamiento, para pasadores de sujeción y posición, montaje a presión
- Casquillos de Posicionamiento, para pasadores de sujeción y posición, para atornillar

Dibujo

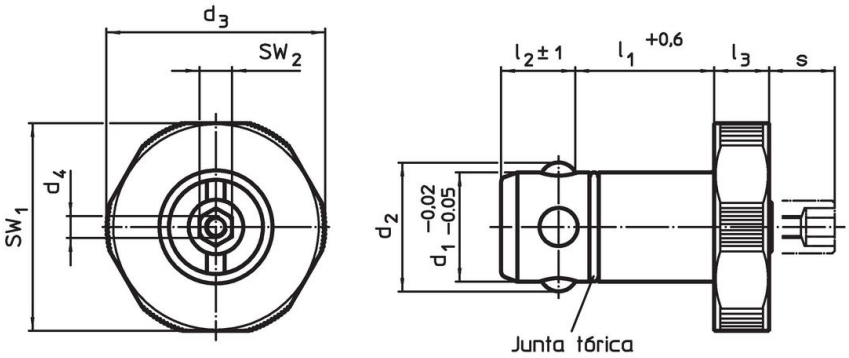

Información para el pedido

Dimensiones								Para	SW_1	SW_2	Fuerza de		Referencia
d_1 -0,02 -0,05	l_1 +0,6	d_2	d_3	d_4	l_2 ±1	l_3	s máx.	platos base ±0,05			sujeción		
[mm]								[mm]	[mm]	[mm]	[kN]	[g]	
Acero inoxidable													
25	**30**	29	45	M4	18,6	10	9	25	43	10	8	287	23111.0127

Ejemplo de aplicación

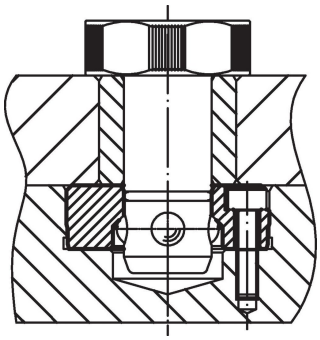

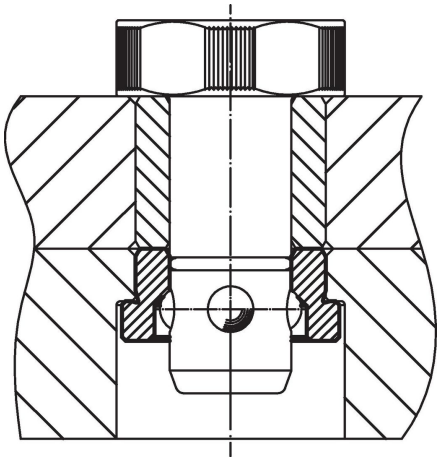

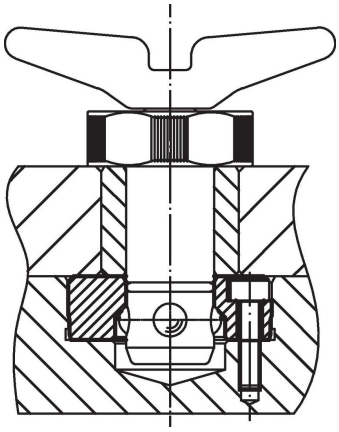

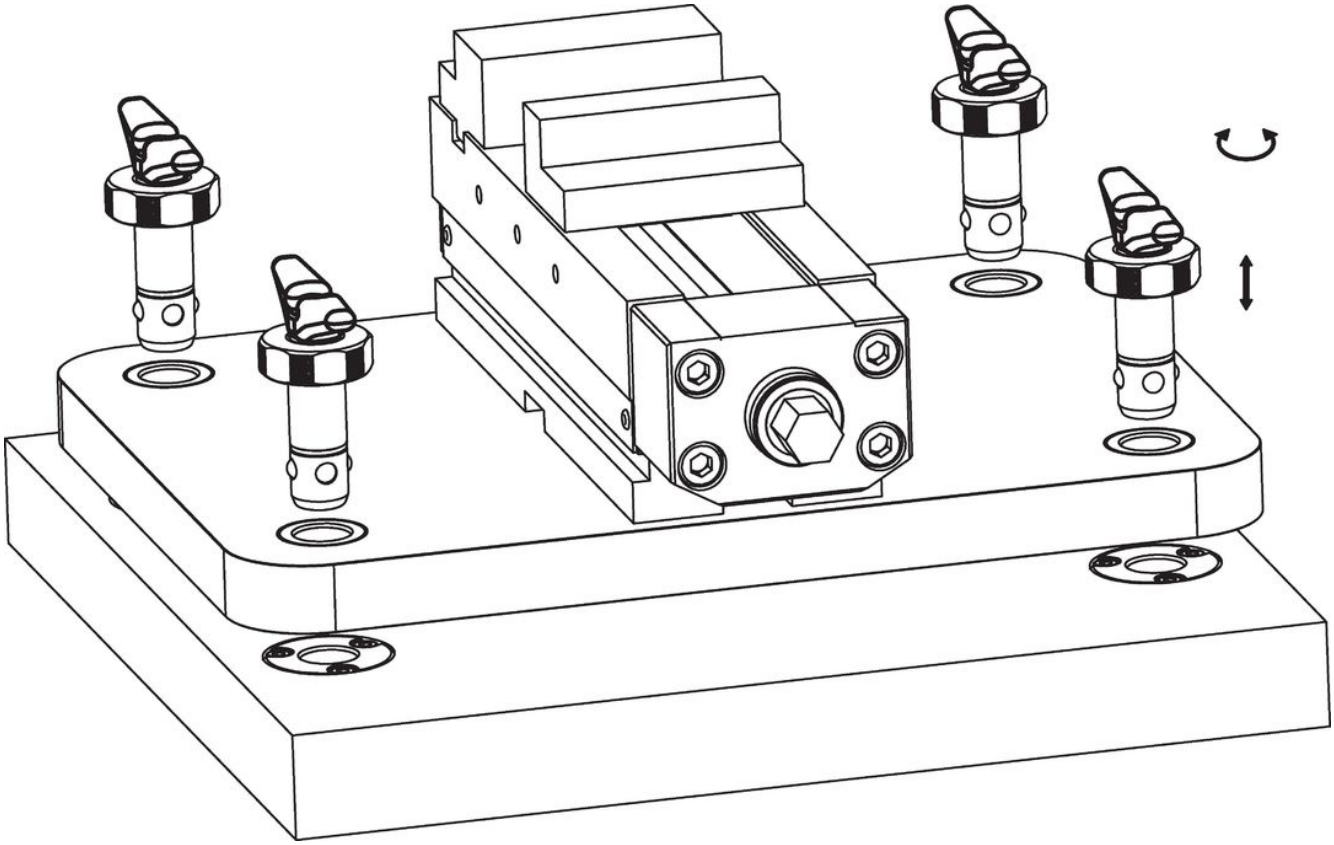

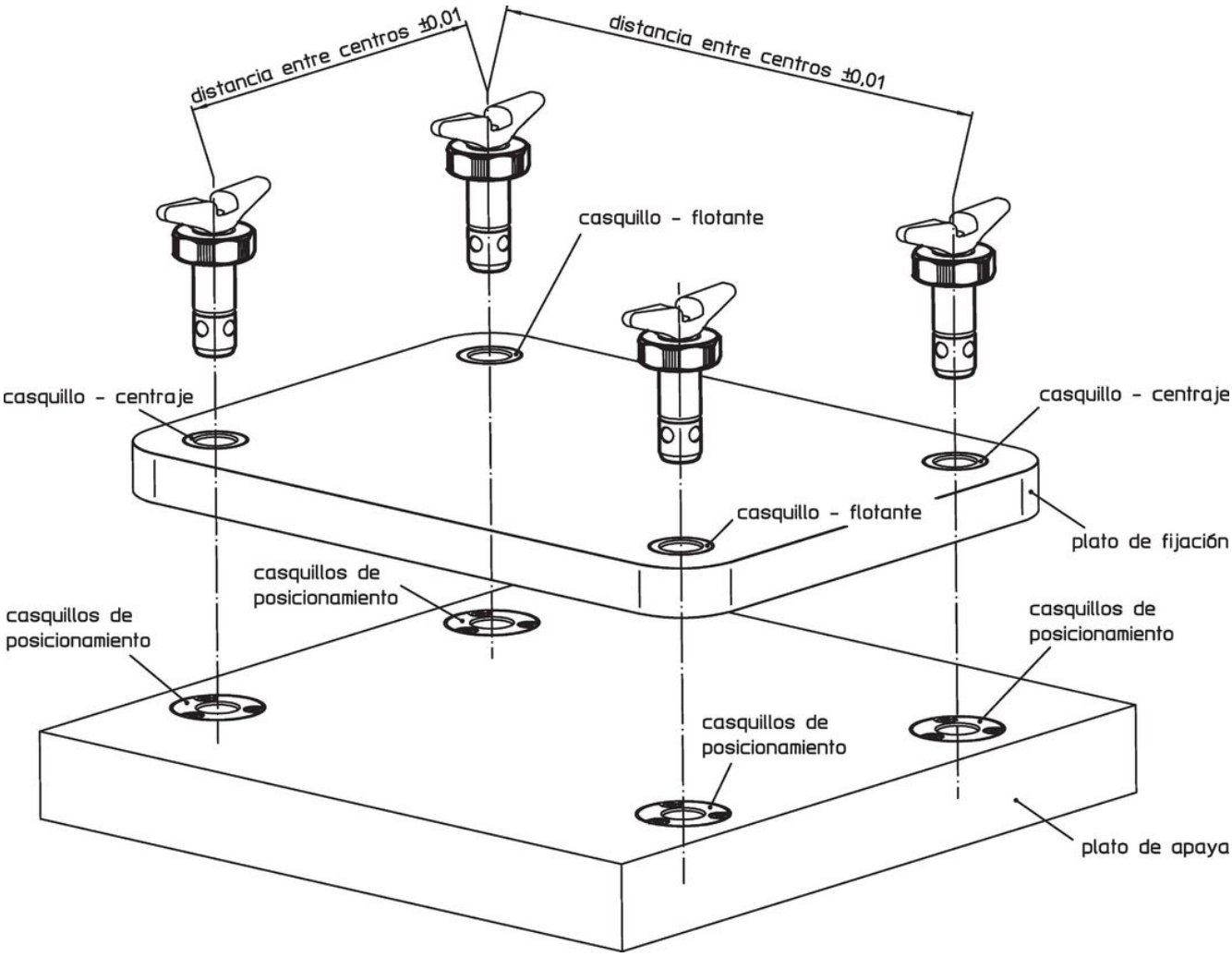
distancia entre centros ±0,01
distancia entre centros ±0,01
casquillo - flotante
casquillo - centraje
casquillo - centraje
casquillo - flotante
plato de fijación
casquillos de posicionamiento
casquillos de posicionamiento
casquillos de posicionamiento
casquillos de posicionamiento
plato de apaya

Cumplimiento

Cumple con RoHS
Cumple con la Directiva 2011/65/UE y la Directiva 2015/863.

No contiene sustancias SVHC
Ninguna sustancia SVHC con más del 0,1% p/p contenida - Lista SVHC [REACH] desde 23.01.2024.

No contiene sustancias de la Proposición 65
No se incluyen sustancias de la Propuesta 65.
https://www.P65Warnings.ca.gov/

Libre de Materiales Conflictivos
Este producto no contiene ninguna sustancia designada como "minerales en conflicto" como tantalio, estaño, oro o tungsteno de la República Democrática del Congo o países adyacentes.