Regletas-Guía con Agujero Pasante • con rosca interior

23110.0118

Descripción del producto

Estas regletas pueden insertarse tanto en agujeros de centrado como en ranuras de posicionado y sirven para alinear dispositivos y elementos de sujeción en platos de máquinas.

Material

- Acero, cementado, pavonado, rectificado

Dibujo

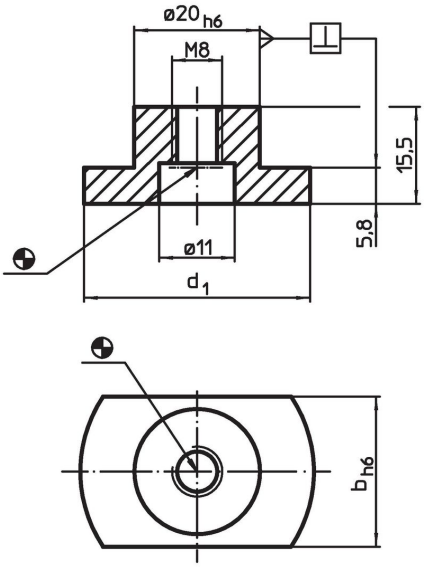

Información para el pedido

Para ranura en T máquina b h6 [mm]	Dimensiones d_1 [mm]	Para roscas ISO 4762 (croquis 1) [mm]	(croquis 2) [mm]	[g]	Referencia
18	30	M6	M8	45	23110.0118

Ejemplo de aplicación

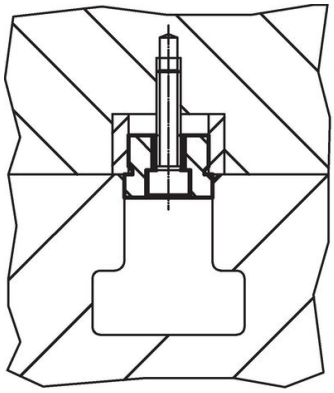

croquis 1

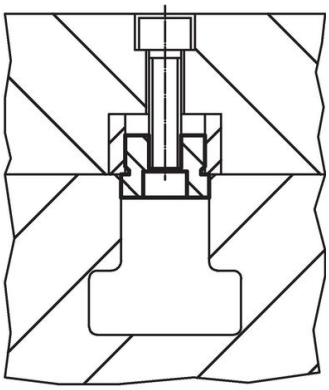

croquis 2

Cumplimiento

Cumple con RoHS
Cumple con la Directiva 2011/65/UE y la Directiva 2015/863.

No contiene sustancias SVHC
Ninguna sustancia SVHC con más del 0,1% p/p contenida - Lista SVHC [REACH] desde 23.01.2024.

No contiene sustancias de la Proposición 65
No se incluyen sustancias de la Propuesta 65.
https://www.P65Warnings.ca.gov/

Libre de Materiales Conflictivos
Este producto no contiene ninguna sustancia designada como "minerales en conflicto" como tantalio, estaño, oro o tungsteno de la República Democrática del Congo o países adyacentes.