Dados-Guía • DIN 2079

23100.0030

Descripción del producto

Estos bloques de accionamiento se fabrican según DIN 2079.

Material

- Acero de aleación cementado, pavonado, rectificado

Dibujo

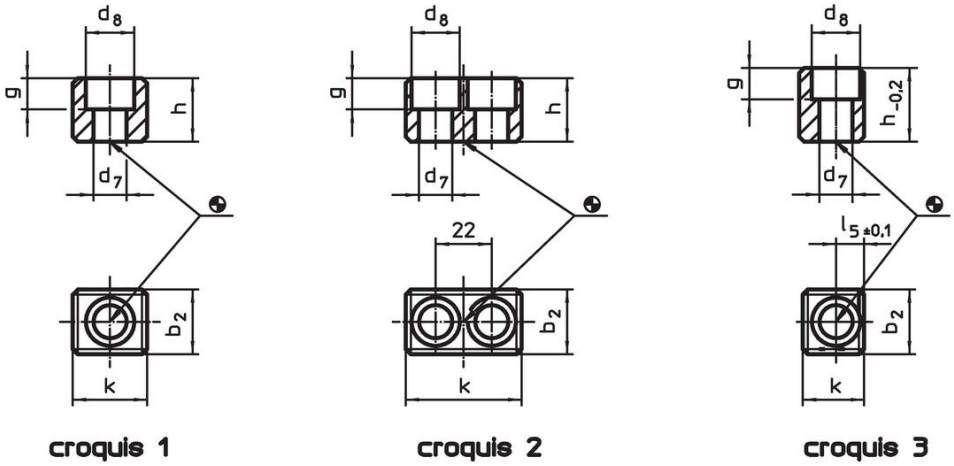

Información para el pedido

Cabeza de pasador N°	Dimensiones						Para roscas ISO 4762		Referencia
	k	b_2 h5	d_7	d_8	g	h			
	[mm]						[mm]	[g]	
para cabeza de pasador del nº. 30 al 60, forma A – croquis 1									
30	16,5	15,9	6,4	10,4	6,2	16	M6 x 16	26	23100.0030

Ejemplo de aplicación

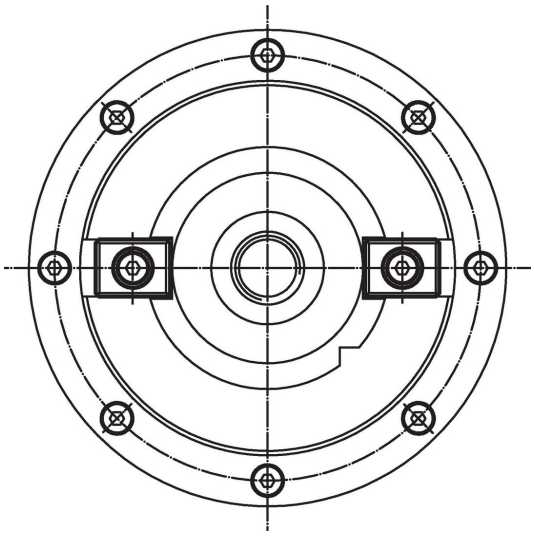

Cumplimiento

Cumple con RoHS
Cumple con la Directiva 2011/65/UE y la Directiva 2015/863.

No contiene sustancias SVHC
Ninguna sustancia SVHC con más del 0,1% p/p contenida - Lista SVHC [REACH] desde 23.01.2024.

No contiene sustancias de la Proposición 65
No se incluyen sustancias de la Propuesta 65.
https://www.P65Warnings.ca.gov/

Libre de Materiales Conflictivos
Este producto no contiene ninguna sustancia designada como "minerales en conflicto" como tantalio, estaño, oro o tungsteno de la República Democrática del Congo o países adyacentes.