Tuercas Hexagonales con Asiento Cónico

23080.0608

Descripción del producto

Con esta combinación de tuerca de fijación y asiento cónico, se pueden compensar superficies no paralelas.
La tuerca hexagonal con asiento cónico es una unidad fija compuesta por tuerca de fijación y asiento cónico con las siguientes ventajas / características:

- funcionamiento seguro
- cautiva
- montaje rápido y eficiente
- almacenamiento simplificado
- rango de giro máx. 3°

Material

Asiento cónico
- Acero termotratado, templado, pavonado

Tuerca
- Acero termotratado, templado, pavonado

Más información

Referencias

Para pares de torsión y fuerzas, consultar los Datos Técnicos

Dibujo

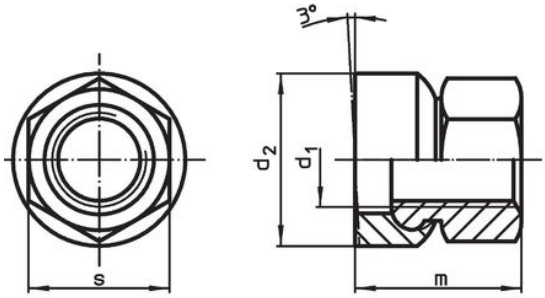

croquis 1

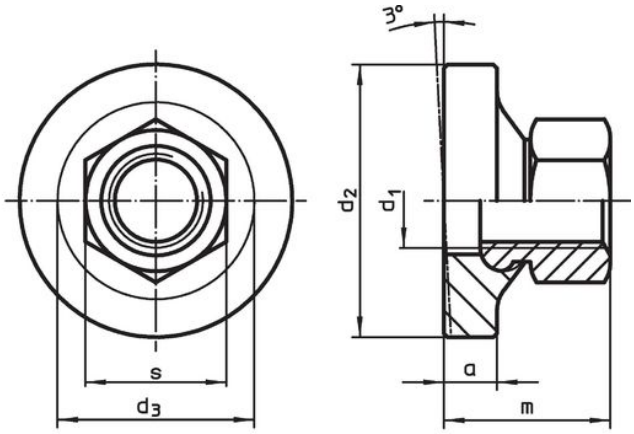

croquis 2

Información para el pedido

Dimensiones					s		Referencia
d_1	a	d_2	d_3	m			
[mm]					[mm]	[g]	
con superficie de apoyo grande – croquis 2							
M8	4	24	17,8	14	13	20	23080.0608

Ejemplo de aplicación

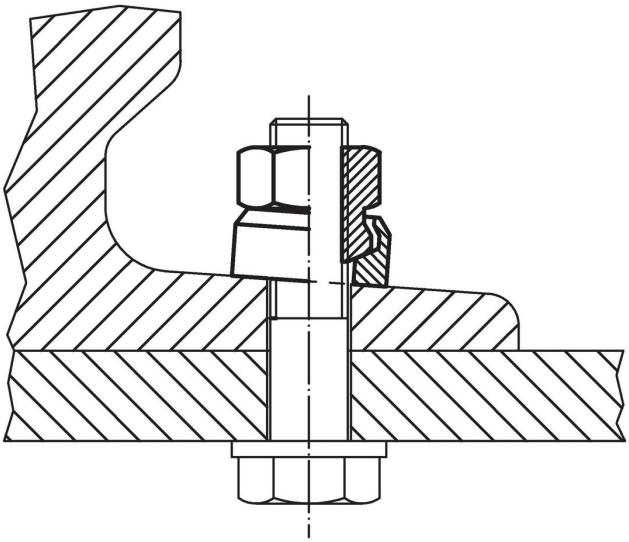

Cumplimiento

Cumple con RoHS
Cumple con la Directiva 2011/65/UE y la Directiva 2015/863.

No contiene sustancias SVHC
Ninguna sustancia SVHC con más del 0,1% p/p contenida - Lista SVHC [REACH] desde 23.01.2024.

No contiene sustancias de la Proposición 65
No se incluyen sustancias de la Propuesta 65.
https://www.P65Warnings.ca.gov/

Libre de Materiales Conflictivos
Este producto no contiene ninguna sustancia designada como "minerales en conflicto" como tantalio, estaño, oro o tungsteno de la República Democrática del Congo o países adyacentes.