Arandelas Esféricas / Planas • DIN 6340 endurecidas

23060.0036

Descripción del producto

Las arandelas planas (arandelas) termotratadas se fabrican según DIN 6340.

Material

- Acero termotratado, estampado, rectificado, fosfatado

Dibujo

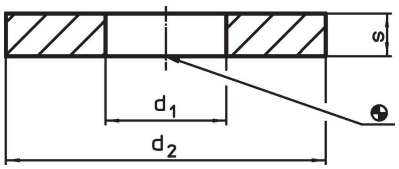

Información para el pedido

Dimensiones			Para roscas		Referencia[1]
d_1	d_2	s			
[mm]			[mm]	[g]	
38	80	12	M36	360	23060.0036

[1] Dimensiones no comprendidas en la norma DIN.

Ejemplo de aplicación

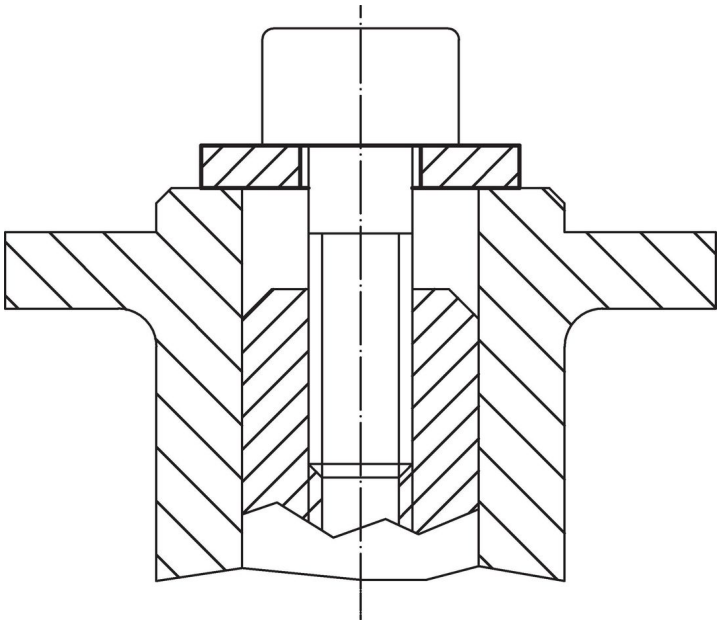

Cumplimiento

Cumple con RoHS
Cumple con la Directiva 2011/65/UE y la Directiva 2015/863.

No contiene sustancias SVHC
Ninguna sustancia SVHC con más del 0,1% p/p contenida - Lista SVHC [REACH] desde 23.01.2024.

No contiene sustancias de la Proposición 65
No se incluyen sustancias de la Propuesta 65.
https://www.P65Warnings.ca.gov/

Libre de Materiales Conflictivos
Este producto no contiene ninguna sustancia designada como "minerales en conflicto" como tantalio, estaño, oro o tungsteno de la República Democrática del Congo o países adyacentes.