Arandelas Cónicas Compactas / Asientos Cónicos • similar al DIN 6319

23050.0570

Descripción del producto

La arandela esférica compacta / asiento cónico es un componente ya montado de arandela esférica y asiendo cónico que ofrece los siguientes beneficios:
- seguridad,
- garantía contra pérdida,
- montaje racional y rápido,
- almacenamiento simplificado,
- oscilación máx. 4º.

Material

Asiento cónico
- Acero inoxidable 1.4305

Arandela esférica
- Acero inoxidable 1.4305

Dibujo

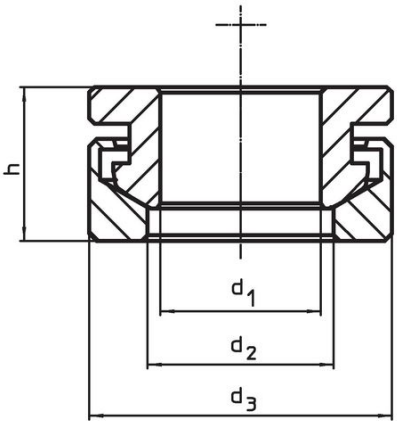

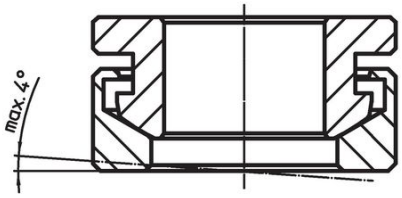

Información para el pedido

Dimensiones d_1 H13 [mm]	d_2 [mm]	d_3 [mm]	h [mm]	Para tornillo d_6 [mm]	Para roscas d_6 [mm]	Capacidad de carga estática máx. [kN]	Torsión para conexiones roscadas[1] máx. [Nm]	[g]	Referencia
Acero inoxidable									
21	24,6	40	20,3	20	M20	71	280	113	23050.0570

[1] Indicaciones del momento de torsión de los tornillos con rosca normal, eventuales pre-cargas a considerar, coeficiente de fricción μ_{total} 0,14.

Ejemplo de aplicación

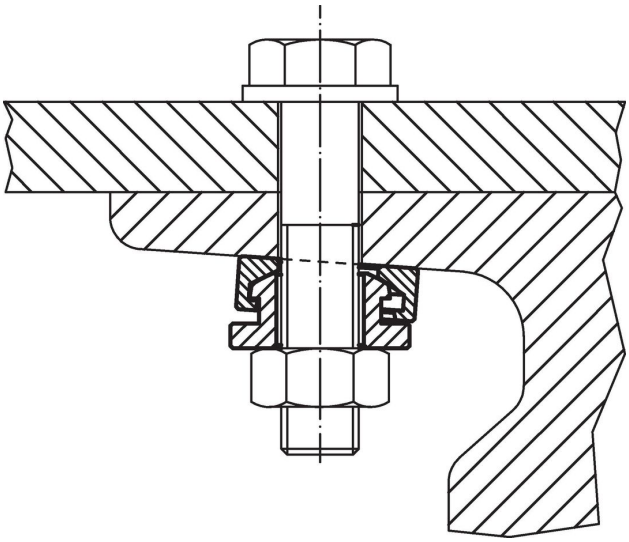

Cumplimiento

Cumple con RoHS
Cumple con la Directiva 2011/65/UE y la Directiva 2015/863.

No contiene sustancias SVHC
Ninguna sustancia SVHC con más del 0,1% p/p contenida - Lista SVHC [REACH] desde 23.01.2024.

No contiene sustancias de la Proposición 65
No se incluyen sustancias de la Propuesta 65.
https://www.P65Warnings.ca.gov/

Libre de Materiales Conflictivos
Este producto no contiene ninguna sustancia designada como "minerales en conflicto" como tantalio, estaño, oro o tungsteno de la República Democrática del Congo o países adyacentes.