Arandelas Esféricas / Asientos Cónicos • similar a DIN 6319, acero inoxidable

23050.0476

Descripción del producto

Las arandelas esféricas / Asientos cónicos se utilizan como arandelas en una conexión roscada para compensar superficies no paralelas.

Material

Asiento cónico
- Acero inoxidable 1.4305

Montaje

Asientos cónicos forma D para usarse solo para áreas redondas planas y cerradas.
Para agujeros más grandes solo use la forma G!

Características

Tipos de acero inoxidable A4 con marcado (moleteado) según dibujo.

Más información

Otros productos

- Arandelas Esféricas / Asientos Cónicos, DIN 6319
- Tuercas Hexagonales, DIN 6330 (altura 1,5 d)

Dibujo

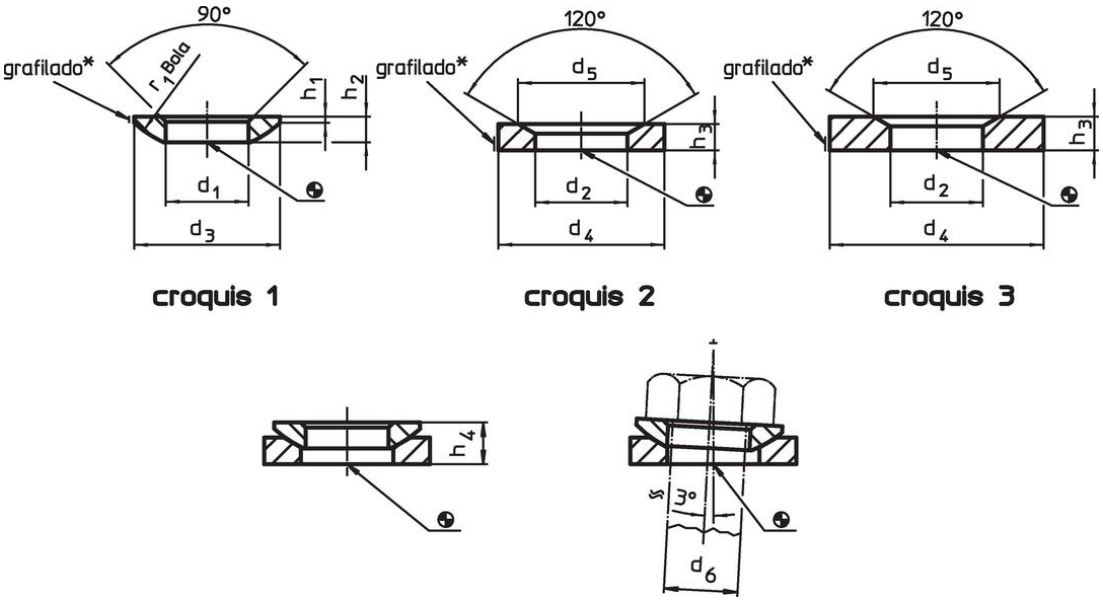

* Grafilado= identificación de material en Acero Inox. A4

Información para el pedido

Dimensiones d_2 H13 [mm]	d_4 [mm]	d_5 [mm]	h_3 [mm]	Para tornillo d_6 [mm]	Para roscas d_6 [mm]	Capacidad de carga estática máx. [kN]	Torsión para conexiones roscadas[1] máx. [Nm]	[g]	Referencia
asientos cónicos de acero inoxidable, forma G – croquis 3, Acero inoxidable 1.4305									
19	44	26	7	16	M16	45	135	66	23050.0476

[1] Indicaciones del momento de torsión de los tornillos con rosca normal, eventuales pre-cargas a considerar, coeficiente de fricción μ_{total} 0,14.

Ejemplo de aplicación

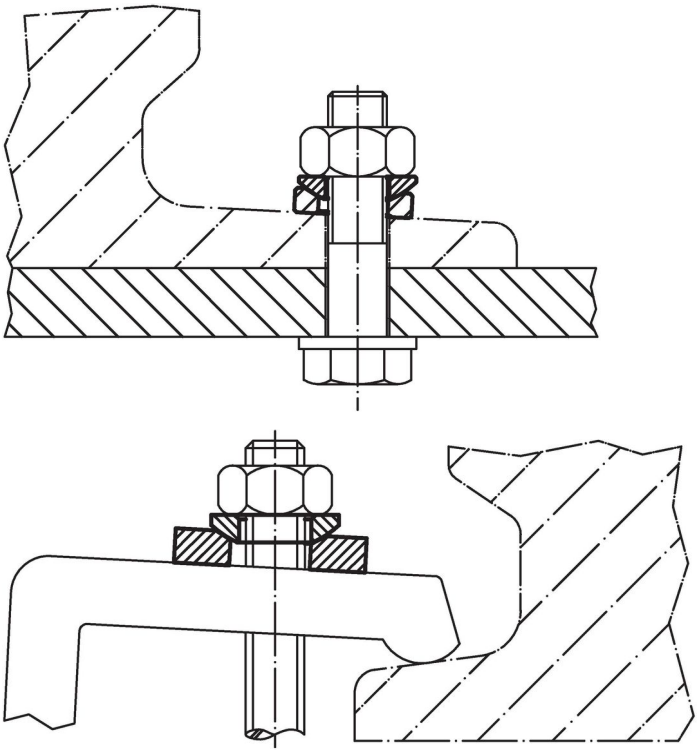

Cumplimiento

Cumple con RoHS
Cumple con la Directiva 2011/65/UE y la Directiva 2015/863.

No contiene sustancias SVHC
Ninguna sustancia SVHC con más del 0,1% p/p contenida - Lista SVHC [REACH] desde 23.01.2024.

No contiene sustancias de la Proposición 65
No se incluyen sustancias de la Propuesta 65.
https://www.P65Warnings.ca.gov/

Libre de Materiales Conflictivos
Este producto no contiene ninguna sustancia designada como "minerales en conflicto" como tantalio, estaño, oro o tungsteno de la República Democrática del Congo o países adyacentes.