Arandelas Esféricas / Asientos Cónicos • DIN 6319

23050.0060

Descripción del producto

Las arandelas esféricas / Asientos cónicos se utilizan como arandelas en una conexión roscada para compensar superficies no paralelas.

Material

Arandela esférica

- Acero cementado, templado, tratamiento con fosfato de manganeso

Montaje

Asientos cónicos forma D para usarse solo para áreas redondas planas y cerradas.
Para agujeros más grandes solo use la forma G!

Más información

Otros productos

- Arandelas Esféricas / Asientos Cónicos, similar a DIN 6319, acero inoxidable
- Tuercas Hexagonales, DIN 6330 (altura 1,5 d)

Dibujo

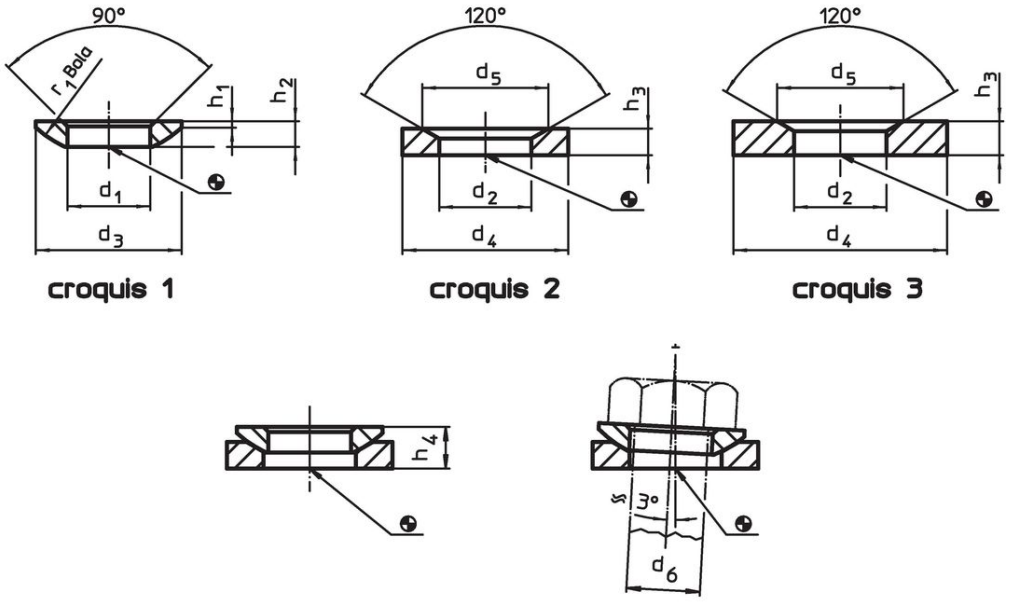

Información para el pedido

Dimensiones						Para tornillo	Para roscas	Capacidad de carga estática[1]	Torsión para conexiones roscadas[1] [2]		Referencia[3]
d_1 H13	d_3	h_1	h_2	h_4 con asiento cónico forma D ~	r_1	d_6	d_6	máx.	máx.		
[mm]						[mm]	[mm]	[kN]	[Nm]	[g]	
arandelas esféricas de acero cementado, forma C – croquis 1											
62	112	11	25	43,6	86	60	M60	1122	12219	990	23050.0060

[1] Cifras determinadas teóricamente

[2] Indicaciones del momento de torsión de los tornillos con rosca normal, eventuales pre-cargas a considerar, coeficiente de fricción μ_{total} 0,14.

[3] Dimensiones no comprendidas en la norma DIN.

Ejemplo de aplicación

Cumplimiento

Cumple con RoHS
Cumple con la Directiva 2011/65/UE y la Directiva 2015/863.

No contiene sustancias SVHC
Ninguna sustancia SVHC con más del 0,1% p/p contenida - Lista SVHC [REACH] desde 23.01.2024.

No contiene sustancias de la Proposición 65
No se incluyen sustancias de la Propuesta 65.
https://www.P65Warnings.ca.gov/

Libre de Materiales Conflictivos
Este producto no contiene ninguna sustancia designada como "minerales en conflicto" como tantalio, estaño, oro o tungsteno de la República Democrática del Congo o países adyacentes.