Arandelas Esféricas / Asientos Cónicos • DIN 6319

23050.0024

Descripción del producto

Las arandelas esféricas / Asientos cónicos se utilizan como arandelas en una conexión roscada para compensar superficies no paralelas.

Material

Arandela esférica

- Acero cementado, templado, tratamiento con fosfato de manganeso

Montaje

Asientos cónicos forma D para usarse solo para áreas redondas planas y cerradas.
Para agujeros más grandes solo use la forma G!

Más información

Otros productos

- Arandelas Esféricas / Asientos Cónicos, similar a DIN 6319, acero inoxidable
- Tuercas Hexagonales, DIN 6330 (altura 1,5 d)

Dibujo

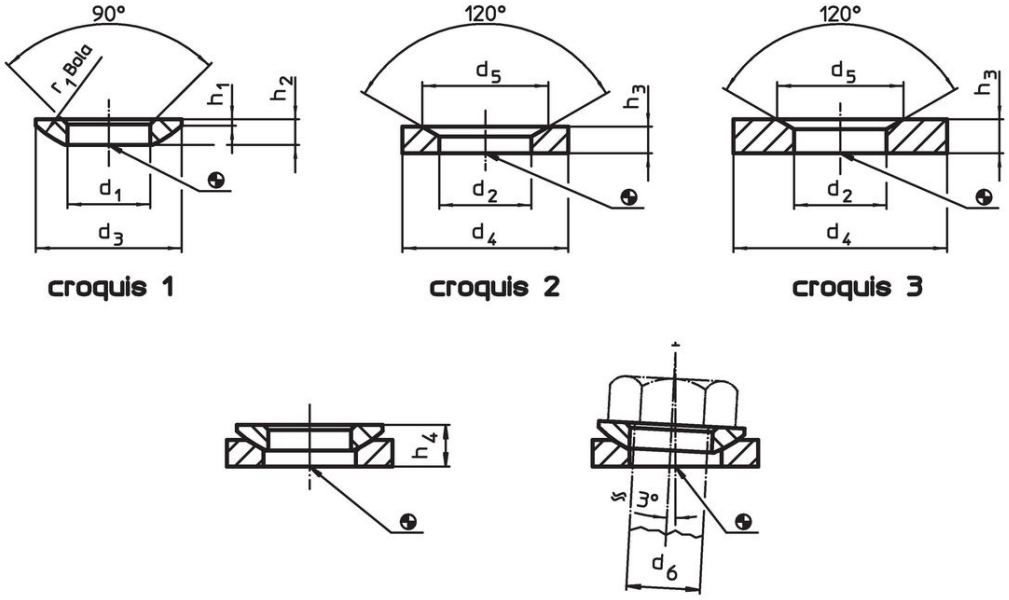

Información para el pedido

Dimensiones							Para tornillo	Para roscas	Capacidad de carga estática	Torsión para conexiones roscadas[1]		Referencia
d_1 H13	d_3	h_1	h_2	h_4 con asiento cónico forma D ~	h_4 con asiento cónico forma G ~	r_1	d_6	d_6	máx.	máx.		
[mm]							[mm]	[mm]	[kN]	[Nm]	[g]	
arandelas esféricas de acero cementado, forma C – croquis 1												
25	44	2,4	8,2	15,2	15,7	32	24	M24	168	698	43	23050.0024

[1] Indicaciones del momento de torsión de los tornillos con rosca normal, eventuales pre-cargas a considerar, coeficiente de fricción μ_{total} 0,14.

Ejemplo de aplicación

Cumplimiento

Cumple con RoHS

Contiene plomo - cumple con las excepciones 6a / 6b / 6c.

Contiene sustancias SEP > 0,1% p / p

Contiene plomo - Lista SVHC [REACH] desde 23.01.2024.

Contiene sustancias de la Proposición 65

El plomo puede causar cáncer y daño reproductivo debido a la exposición
https://www.P65Warnings.ca.gov/

Libre de Materiales Conflictivos

Este producto no contiene ninguna sustancia designada como "minerales en conflicto" como tantalio, estaño, oro o tungsteno de la República Democrática del Congo o países adyacentes.