Tensores sin Cabeza • con hexágono interior, similar al DIN 6379, para tuercas para ranuras en T

23040.0783

Descripción del producto

Los tensores combinados con tuercas en T DIN 508 (EH 23010./23020.), tuercas de fijación DIN 6330 (EH 23070.) y arandelas planas DIN 6340 (EH 23060.) constituyen un conjunto completo de fijación.
Estos tensores sin cabeza se caracterizan por la rosca laminada.

Material

- Acero termotratado

Montaje

Además, el tensor lleva un hexágono interior. Esto garantiza un montaje y desmontaje simple y rápido.

Más información

Referencias

Para pares de torsión y fuerzas, consultar los Datos Técnicos

Otros productos

- Tuercas para Ranuras en T, DIN 508
- Tensores sin Cabeza, DIN 6379 para tuercas en T
- Tensores sin Cabeza, DIN 6379 b_1 largo para tuercas para ranuras en T
- Arandelas Esféricas / Planas, DIN 6340 endurecidas
- Tuercas Hexagonales, DIN 6330 (altura 1,5 d)

Dibujo

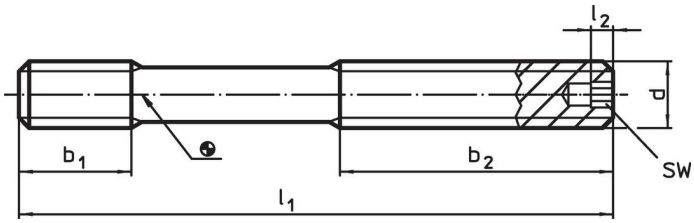

Información para el pedido

d	Dimensiones l_1 [mm]	b_1 [mm]	b_2 [mm]	l_2 [mm]	SW [mm]	[g]	Referencia
calidad 12.9							
M20	**160**	27	100	5	5	320	23040.0783

Ejemplo de aplicación

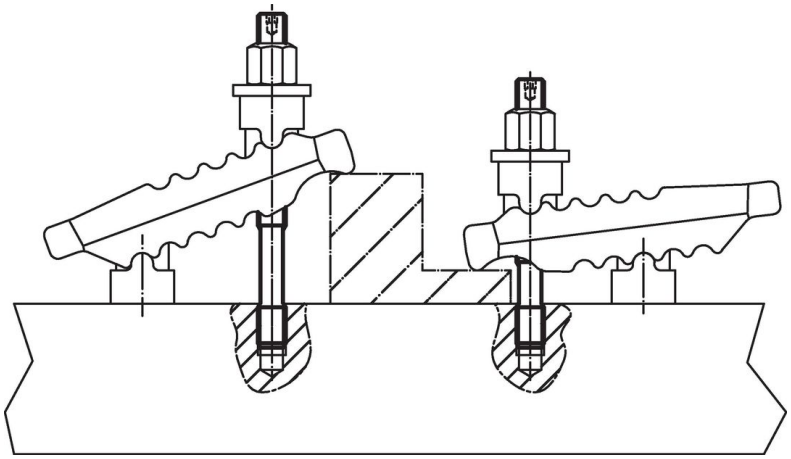

Cumplimiento

Cumple con RoHS
Cumple con la Directiva 2011/65/UE y la Directiva 2015/863.

No contiene sustancias SVHC
Ninguna sustancia SVHC con más del 0,1% p/p contenida - Lista SVHC [REACH] desde 23.01.2024.

No contiene sustancias de la Proposición 65
No se incluyen sustancias de la Propuesta 65.
https://www.P65Warnings.ca.gov/

Libre de Materiales Conflictivos
Este producto no contiene ninguna sustancia designada como "minerales en conflicto" como tantalio, estaño, oro o tungsteno de la República Democrática del Congo o países adyacentes.