# **Tensores sin Cabeza** • DIN 6379 b largo para tuercas para ranuras en T
23040.0625

## Descripción del producto

Los tensores combinados con tuercas en T DIN 508 (EH 23010./23020.), tuercas de fijación DIN 6330 (EH 23070.) y arandelas planas DIN 6340 (EH 23060.) constituyen un conjunto completo de fijación.
Estos tensores sin cabeza se caracterizan por la rosca laminada.

### Material

- Acero termotratado

**Más información**

### Referencias

Para pares de torsión y fuerzas, consultar los Datos Técnicos

### Otros productos

- Tuercas para Ranuras en T, DIN 508
- Tensores sin Cabeza, DIN 6379 para tuercas en T
- Tensores sin Cabeza, con hexágono interior, similar al DIN 6379, para tuercas para ranuras en T
- Arandelas Esféricas / Planas, DIN 6340 endurecidas
- Tuercas Hexagonales, DIN 6330 (altura 1,5 d)

## Dibujo

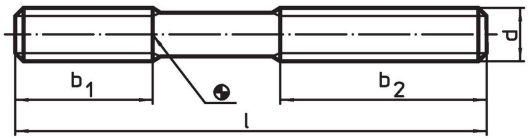


## Información para el pedido

| Dimensiones | | | | | Referencia |
|---|---|---|---|---|---|
| d | l | $b_1$ | $b_2$ | | |
| | [mm] | | | [g] | |
| **calidad 10.9** | | | | | |
| **M12** | **125** | 30 | 75 | 88 | **23040.0625** |

## Ejemplo de aplicación

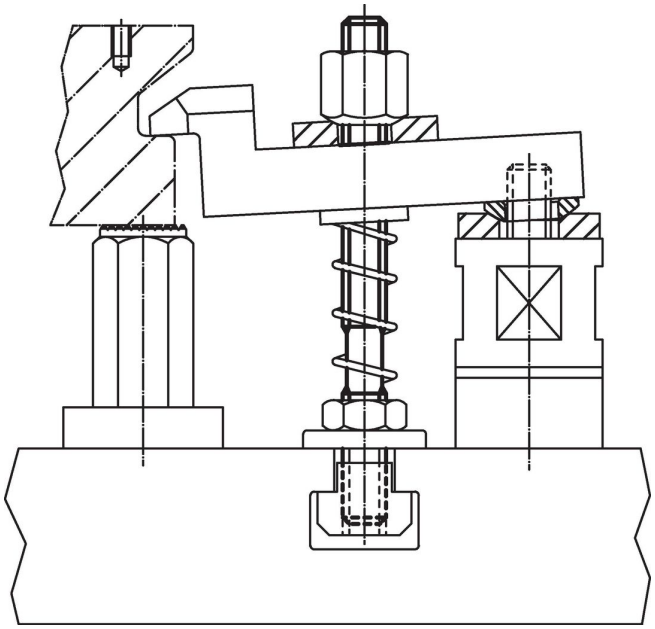

## Cumplimiento

### Cumple con RoHS
Cumple con la Directiva 2011/65/UE y la Directiva 2015/863.

### No contiene sustancias SVHC
Ninguna sustancia SVHC con más del 0,1% p/p contenida - Lista SVHC [REACH] desde 23.01.2024.

### No contiene sustancias de la Proposición 65
No se incluyen sustancias de la Propuesta 65.
https://www.P65Warnings.ca.gov/

### Libre de Materiales Conflictivos
Este producto no contiene ninguna sustancia designada como "minerales en conflicto" como tantalio, estaño, oro o tungsteno de la República Democrática del Congo o países adyacentes.