Tuercas para Ranuras en T • rombo

23020.0660

Descripción del producto

Las tuercas para ranuras en T "rombo" no tienen que insertarse a lo largo, sino que pueden insertarse directamente en la ranura.

Material

- Acero termotratado, templado, pavonado

Dibujo

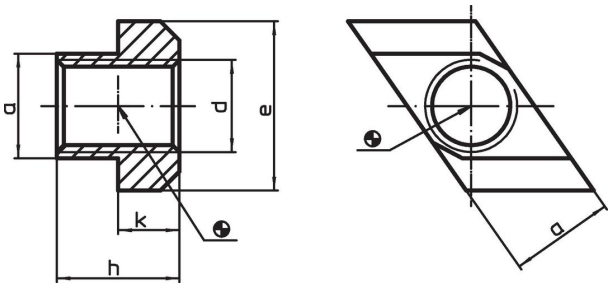

Información para el pedido

Para ranura en T	Dimensiones						Referencia
	d	a	e	h	k		
[mm]	[mm]					[g]	
16	**M14**	15,6	25	18	9	0,7	**23020.0660**

Ejemplo de aplicación

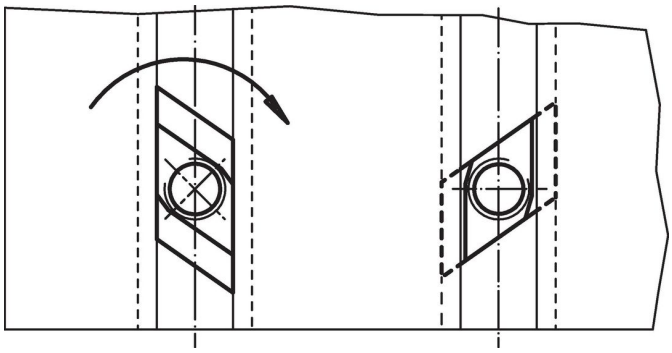

Cumplimiento

Cumple con RoHS

Cumple con la Directiva 2011/65/UE y la Directiva 2015/863.

No contiene sustancias SVHC

Ninguna sustancia SVHC con más del 0,1% p/p contenida - Lista SVHC [REACH] desde 23.01.2024.

No contiene sustancias de la Proposición 65

No se incluyen sustancias de la Propuesta 65.
https://www.P65Warnings.ca.gov/

Libre de Materiales Conflictivos

Este producto no contiene ninguna sustancia designada como "minerales en conflicto" como tantalio, estaño, oro o tungsteno de la República Democrática del Congo o países adyacentes.