# Tuercas para Ranuras en T • DIN 508

## 23010.0146

### Descripción del producto

Estas tuercas para ranuras en T (tuercas para ranura) están fabricadas según DIN 508. La gama se amplía con otras medidas no incluidas en DIN.

**Material**

- Acero termotratado, templado, calidad 10, pavonado

**Montaje**

La capacidad de carga total de la tuerca en T sólo puede aplicarse si se garantiza un atornillado completo de la tuerca en T.

**Más información**

**Notas**

Ejecuciones especiales bajo pedido.

### Dibujo

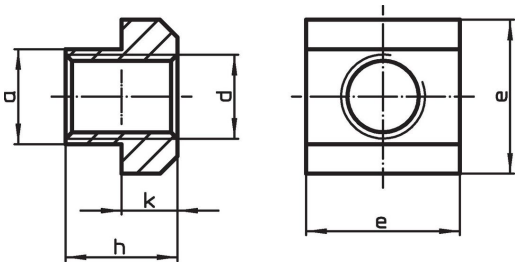


### Información para el pedido

| Para ranura en T | Dimensiones | | | | | para ranuras en T DIN 650 | Test fuerza a DIN 508 F mín. | | Referencia[1] |
|---|---|---|---|---|---|---|---|---|---|
| | d | a | e | h | k | | | | |
| [mm] | [mm] | | | | | [mm] | [kN] | [g] | |
| **Acero termotratado** | | | | | | | | | |
| **14** | **M6** | 13,6 | 22 | 16 | 8 | 14 | 16 | 43 | 23010.0146 |

[1] Dimensiones no comprendidas en la norma DIN.

### Ejemplo de aplicación

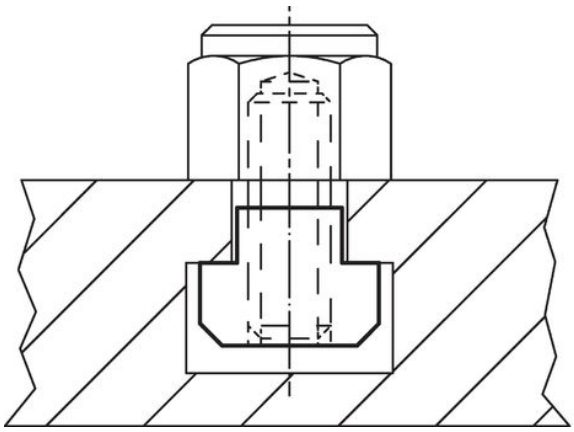

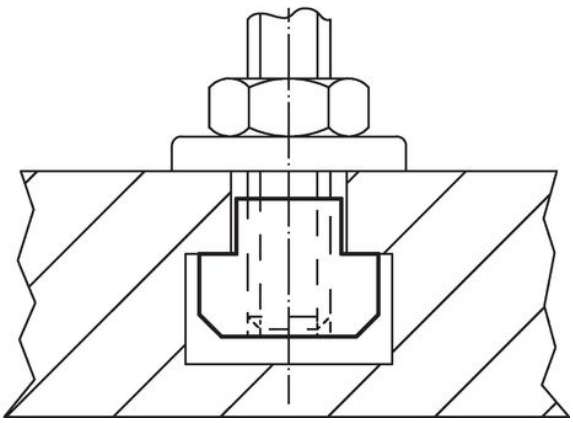

## Cumplimiento

### Cumple con RoHS
Cumple con la Directiva 2011/65/UE y la Directiva 2015/863.

### No contiene sustancias SVHC
Ninguna sustancia SVHC con más del 0,1% p/p contenida - Lista SVHC [REACH] desde 23.01.2024.

### No contiene sustancias de la Proposición 65
No se incluyen sustancias de la Propuesta 65.
https://www.P65Warnings.ca.gov/

### Libre de Materiales Conflictivos
Este producto no contiene ninguna sustancia designada como "minerales en conflicto" como tantalio, estaño, oro o tungsteno de la República Democrática del Congo o países adyacentes.