Cabezas de Rótula • DIN 12240-4, con rosca hembra

22982.0430

Descripción del producto

Las cabezas de rótula son adecuadas para su uso universal en aplicaciones sujetas a cargas dinámicas. Diseño en acero inoxidable apto para el uso en áreas de riesgo de corrosión y para el uso bajo cargas dinámicas elevadas.
Las cabezas de rótula se utilizan para rodamientos donde los movimientos entre el eje y el alojamiento son necesarios, y donde los movimientos no son en línea recta.
Las cabezas de rótula son elementos listos para instalar fabricados según DIN ISO 12240-4 (serie de medidas K). No se requiere mantenimiento gracias a la capa de PTFE insertada en la carcasa del cojinete.
Tome nota de la información técnica que sigue a estas páginas de productos.

Material

Cuerpo
- Acero inoxidable 1.4057, forjado, pulido

Rótula
- Acero inoxidable 1.4034, templado, rectificado, pulido

Rodamiento
- capa de PTFE

Cojinete
- Acero inoxidable 1.4571

Dibujo

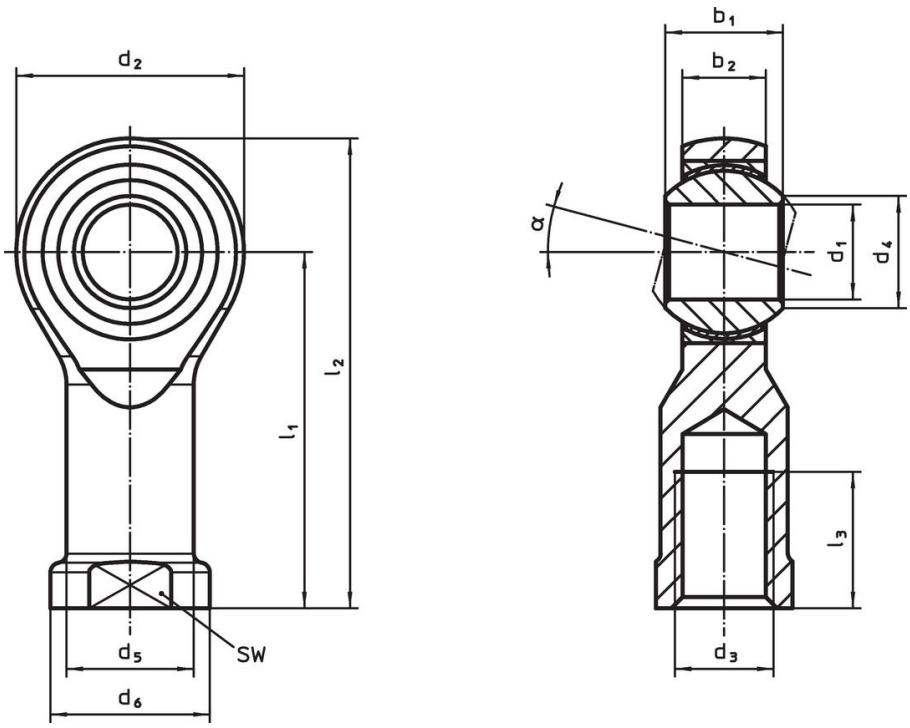

Información para el pedido

Dimensiones											α	SW	Transporte dinámico croquis C	carga estática figura C_0	mín.	máx.		Referencia
d_1	l_1	b_1	b_2	d_2	d_3	d_4	d_5	d_6	l_2	l_3								
[mm]												[mm]	[kN]	[kN]	[°C]		[g]	
rosca izquierda, Acero inoxidable																		
10	**43**	14	10,5	28	M10	12,9	15	19	57	20	13°	17	23,4	28,3	-50	150	76	22982.0430

Cumplimiento

Cumple con RoHS

Cumple con la Directiva 2011/65/UE y la Directiva 2015/863.

No contiene sustancias SVHC

Ninguna sustancia SVHC con más del 0,1% p/p contenida - Lista SVHC [REACH] desde 23.01.2024.

No contiene sustancias de la Proposición 65

No se incluyen sustancias de la Propuesta 65.
https://www.P65Warnings.ca.gov/

Libre de Materiales Conflictivos

Este producto no contiene ninguna sustancia designada como "minerales en conflicto" como tantalio, estaño, oro o tungsteno de la República Democrática del Congo o países adyacentes.