Cabezas de Rótula • DIN 12240-4, con rosca macho

22982.0334

Descripción del producto

Las cabezas de rótula son adecuadas para su uso universal en aplicaciones sujetas a cargas dinámicas. Diseño en acero inoxidable apto para el uso en áreas de riesgo de corrosión y para el uso bajo cargas dinámicas elevadas.
Las cabezas de rótula se utilizan para rodamientos donde los movimientos entre el eje y el alojamiento son necesarios, y donde los movimientos no son en línea recta.
Las cabezas de rótula son elementos listos para instalar fabricados según DIN ISO 12240-4 (serie de medidas K). No se requiere mantenimiento gracias a la capa de PTFE insertada en la carcasa del cojinete.
Tome nota de la información técnica que sigue a estas páginas de productos.

Material

Cuerpo
- Acero inoxidable 1.4057, forjado, pulido

Rótula
- Acero inoxidable 1.4034, templado, rectificado, pulido

Rodamiento
- capa de PTFE

Cojinete
- Acero inoxidable 1.4571

Dibujo

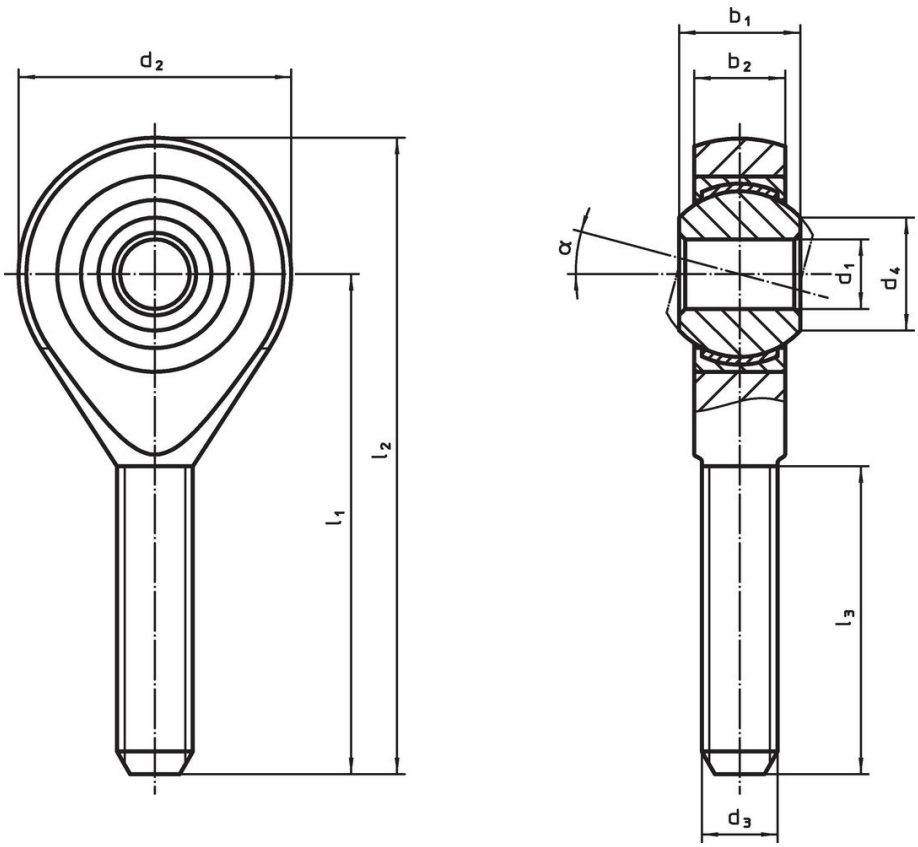

Información para el pedido

Dimensiones									α	Transporte dinámico croquis C	carga estática figura C_0				Referencia
d_1	l_1	b_1	b_2	d_2	d_3	d_4	l_2	l_3				mín.	máx.		
[mm]										[kN]	[kN]	[°C]		[g]	
rosca izquierda, Acero inoxidable															
14	**60**	19	13,5	36	M14	16,8	78	38	16°	42	39,5	-50	150	133	22982.0334

Cumplimiento

Cumple con RoHS
Cumple con la Directiva 2011/65/UE y la Directiva 2015/863.

No contiene sustancias SVHC
Ninguna sustancia SVHC con más del 0,1% p/p contenida - Lista SVHC [REACH] desde 23.01.2024.

No contiene sustancias de la Proposición 65
No se incluyen sustancias de la Propuesta 65.
https://www.P65Warnings.ca.gov/

Libre de Materiales Conflictivos
Este producto no contiene ninguna sustancia designada como "minerales en conflicto" como tantalio, estaño, oro o tungsteno de la República Democrática del Congo o países adyacentes.