Cabezas de Rótula • DIN 12240-4, con rosca hembra

22982.0224

Descripción del producto

Las cabezas de rótula son adecuadas para su uso universal en aplicaciones sujetas a cargas dinámicas. Diseño en acero inoxidable apto para el uso en áreas de riesgo de corrosión y para el uso bajo cargas dinámicas elevadas.
Las cabezas de rótula se utilizan para rodamientos donde los movimientos entre el eje y el alojamiento son necesarios, y donde los movimientos no son en línea recta.
Las cabezas de rótula son elementos listos para instalar fabricados según DIN ISO 12240-4 (serie de medidas K). No se requiere mantenimiento gracias a la capa de PTFE insertada en la carcasa del cojinete.
Tome nota de la información técnica que sigue a estas páginas de productos.

Material

Cuerpo
- Acero para herramientas, torneado, cincado

Rótula
- Rodamiento de acero, templado, rectificado, pulido

Rodamiento
- capa de PTFE

Cojinete
- Acero de decoletaje, cincado por galvanización

Dibujo

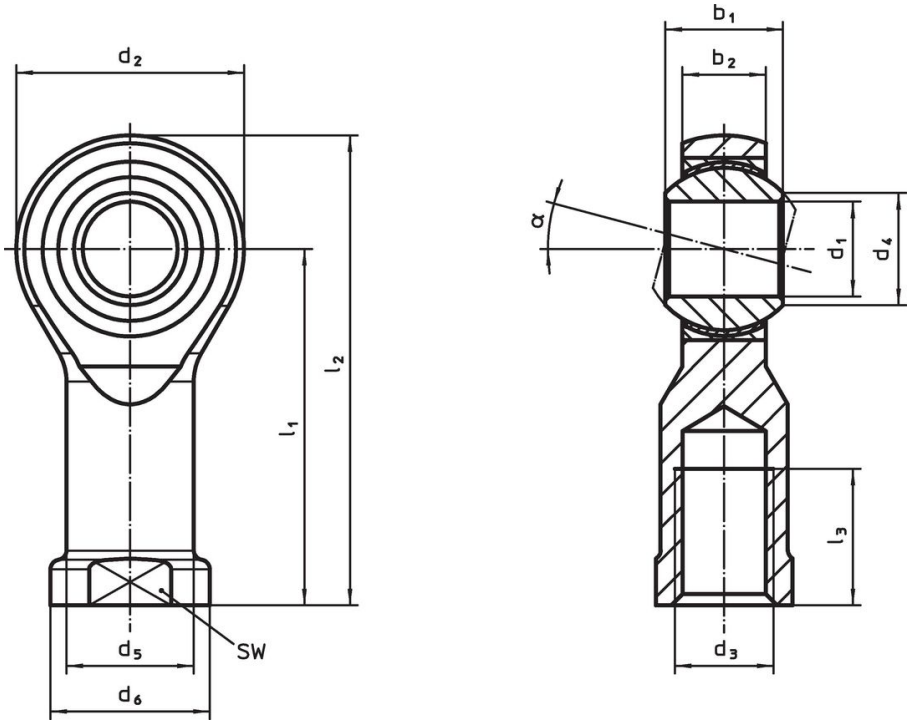

Información para el pedido

Dimensiones											α	SW	Transporte dinámico croquis C	carga estática figura C_0	mín.	máx.		Referencia
d_1	l_1	b_1	b_2	d_2	d_3	d_4	d_5	d_6	l_2	l_3								
[mm]												[mm]	[kN]	[kN]	[°C]		[g]	
rosca izquierda, Acero de decoletaje																		
5	**27**	8	6	18	M5	7,7	9	11	36	10	13°	9	7,5	8	-50	150	19	22982.0224

Cumplimiento

Cumple con RoHS

Contiene plomo - cumple con las excepciones 6a / 6b / 6c.

Contiene sustancias SEP > 0,1% p / p

Contiene plomo - Lista SVHC [REACH] desde 23.01.2024.

Contiene sustancias de la Proposición 65

El plomo puede causar cáncer y daño reproductivo debido a la exposición
https://www.P65Warnings.ca.gov/

Libre de Materiales Conflictivos

Este producto no contiene ninguna sustancia designada como "minerales en conflicto" como tantalio, estaño, oro o tungsteno de la República Democrática del Congo o países adyacentes.