# Tapones de Cierre a Expansión Expander® • Cuerpo y bola de acero inoxidable

22880.0094

## Descripción del producto

Los tapones de cierre Expander® se utilizan para sellar de forma segura, rápida y económica los conductos en tecnología de fluídos, como por ejemplo, en utillajes hidraúlicos. El montaje se realiza presionando el tapón de cierre en el agujero mediante la herramienta de montaje.
**Pueden dirigirse a los datos técnicos de este producto en las páginas de información correspondientes.**

### Material

**Cuerpo**
- Acero inoxidable 1.4305

**Bola**
- Acero inoxidable 1.4301

**Más información**

### Otros productos

- Tapones de Cierre a Expansión Expander®, cuerpo de acero cementado
- Tapones de Cierre a Expansión Expander®, cuerpo de acero inoxidable
- Herramientas de Montaje, para tapón de cierre a expansión Expander®

## Dibujo

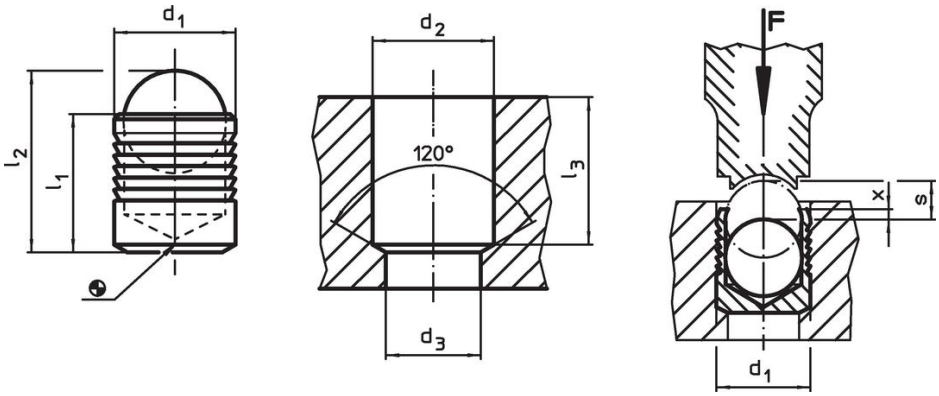


## Información para el pedido

| Dimensiones | | | | | | | | | Referencia |
|---|---|---|---|---|---|---|---|---|---|
| $d_1$ | $l_1$ | $l_2$ | $d_2$ +0,1 | $d_3$ máx. | $l_3$ mín. | x ±0,2 | s | [g] | |
| [mm] | | | | | | | | | |
| **Cuerpo y bola de acero inoxidable** | | | | | | | | | |
| **14** | 15 | 20,45 | 14 | 12,7 | 14,5 | 0,4 | 6,35 | 14,8 | 22880.0094 |

## Ejemplo de aplicación

| Presiones de trabajo y control para obturadores Expander® con cuerpo de acero inoxidable 1.4305 | | | | | | | |
|---|---|---|---|---|---|---|---|
| Material de empotrado | ETG-100 AISI 1144 | C15Pb 1.0403 | GG-25 DIN 1691 | GGG-50 DIN 1693 | AlCuMg2 3.1354 | AlMgSiPb 3.0615 | G-AlSi7Mg 3.2371 |
| $d_1$ 3-10 mm | p [bar] | | | | | | |
| | 450 | 450 | 450 | 450 | 450 | 380 | 380 |
| | pTest [bar] | | | | | | |
| | 1400 | 1400 | 1400 | 1400 | 1400 | 1200 | 1200 |
| $d_1$ 12-22 mm | p [bar] | | | | | | |
| | 350 | 350 | 350 | 350 | 350 | 280 | 280 |
| | pTest [bar] | | | | | | |
| | 1150 | 1150 | 1150 | 1150 | 1150 | 900 | 900 |

## Cumplimiento

### Cumple con RoHS
Cumple con la Directiva 2011/65/UE y la Directiva 2015/863.

### No contiene sustancias SVHC
Ninguna sustancia SVHC con más del 0,1% p/p contenida - Lista SVHC [REACH] desde 23.01.2024.

### No contiene sustancias de la Proposición 65
No se incluyen sustancias de la Propuesta 65.
https://www.P65Warnings.ca.gov/

### Libre de Materiales Conflictivos
Este producto no contiene ninguna sustancia designada como "minerales en conflicto" como tantalio, estaño, oro o tungsteno de la República Democrática del Congo o países adyacentes.