Unidades de Sondeo • con sensor

22810.1008

Descripción del producto

Para sondear una pieza de trabajo en un elemento de asiento.
La unidad de sondeo siempre está integrada en un elemento de asiento como un solo sistema. Mediante una simple conexión, transmite como señal eléctrica si un elemento está ubicado en una posición específica.
La unidad de sondeo se puede utilizar en combinación con varios elementos de asiento. Por ejemplo, son adecuados los apoyos EH 2269 de la gama de elementos normalizados de Halder. Los datos se transfieren a través de una conexión por cable. Opcionalmente, la señal de sondeo puede ser transferida por radio. La versión con casquillo debe usarse para conectar la unidad de recuperación al transmisor de radio.
La unidad de sondeo cumple con los requisitos de clase de protección IP6K7 (altamente resistente a la temperatura y robusta).

Material

Cable
- Silicona

Sensor
- Plástico, negro

Toma
- Metal

Cuerpo
- Aluminio, anodizado azul

Cuerpo
- Acero termotratado, templado, pavonado

Más información

Notas

Puede solicitar información complementaria.
Erwin Halder KG es un fabricante de equipos eléctricos registrado (número de registro WEEE DE 47048902).

Otros productos

- Posicionadores Retráctiles, con sensor
- Vástagos
- Vástagos, con superfície de apoyo de plástico
- Transmisores de Radio, para unidad de sondeo
- Receptores de Radio, para unidad de sondeo
- Elementos de Detección, con adaptador de sensor
- Elementos de Detección, con vástago de actuación, protegido contra giro

Dibujo

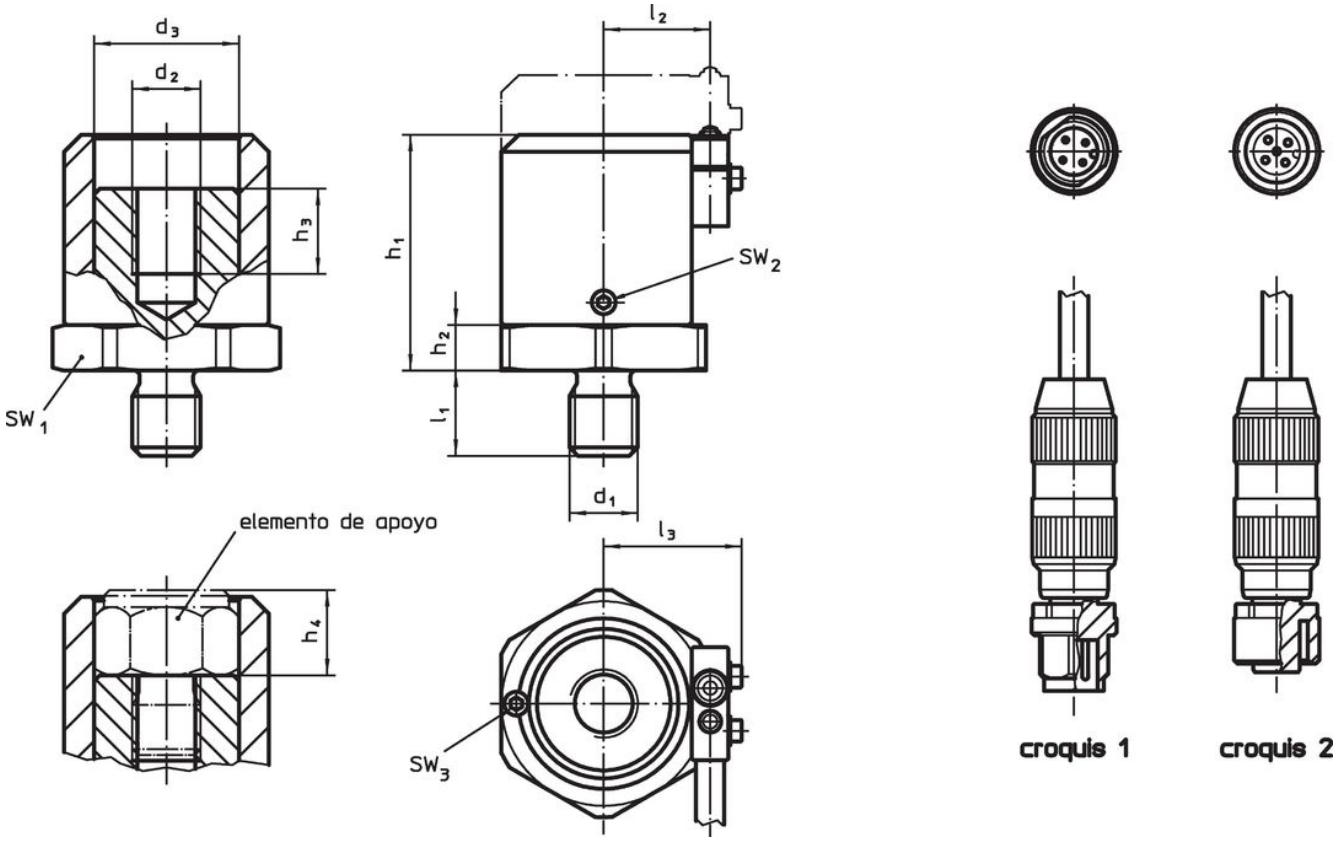

Información para el pedido

Dimensiones												SW						Referencia
d_1	d_2	d_3	l_1	l_2	l_3	h_1 mín.	h_1 máx.	h_2	h_3	h_4 mín.	h_4 máx.	SW_1	SW_2	SW_3	mín.	máx.		
[mm]												[mm]			[°C]		[g]	
unidad de sondeo con clavija – croquis 2																		
M8	M8	20,3	12	15,8	21,4	30,5	40,5	5	12	10	20	30	1,5	1,5	-25	85	180	22810.1008

Accesorios

	[g]	Referencia
sensor con casquillo y cable de silicona		
	99	22810.9001
sensor con enchufe y cable de silicona		
No Photo available	96	22810.9002

Cumplimiento

Cumple con RoHS
Contiene plomo - cumple con las excepciones 6a / 6b / 6c.

Contiene sustancias SEP > 0,1% p / p
Contiene plomo - Lista SVHC [REACH] desde 23.01.2024.

Contiene sustancias de la Proposición 65
El plomo puede causar cáncer y daño reproductivo debido a la exposición
https://www.P65Warnings.ca.gov/

Libre de Materiales Conflictivos
Este producto no contiene ninguna sustancia designada como "minerales en conflicto" como tantalio, estaño, oro o tungsteno de la República Democrática del Congo o países adyacentes.