Rodamientos de Bolas • con alojamiento de chapa de acero

22750.0028

Descripción del producto

Los rodamientos de bolas son componentes fundamentales en sistemas de traslado, transporte, trabajo y embalaje.
Las piezas transportadas se pueden mover, girar o conducir con facilidad.
A partir del diámetro d_1 = 36 disponen de una junta de fieltro impregnada de aceite que los protege del polvo.

Material

Tapa
- Acero, cincado por galvanización

Cuerpo
- Acero, cincado por galvanización

Bola
- Acero inoxidable

Más información

Otros productos

- Anillos de Tolerancia

Dibujo

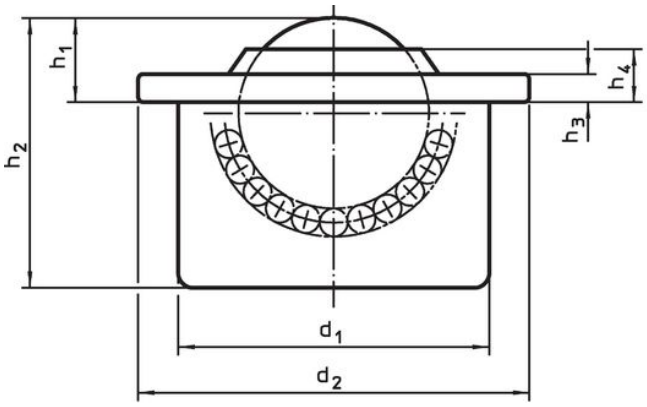

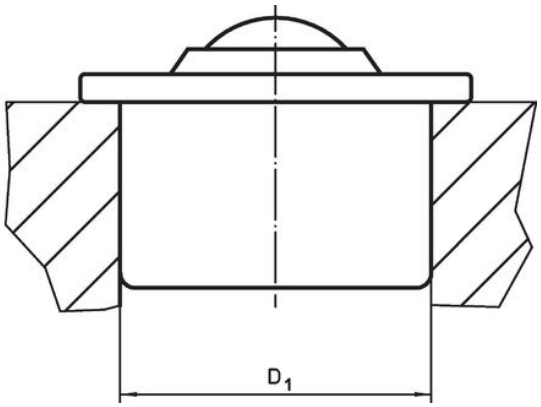

Información para el pedido

Dimensiones							Alojamiento	Transporte		Referencia
d_1 ±0,08	diámetro de la bola	d_2	h_1 ±0,2	h_2	h_3	h_4	D_1 [1] +0,05	dinámico croquis C		
[mm]							[mm]	[N]	[g]	
todas las piezas cincadas, bola de acero inoxidable										
36	22	45	9,8	29,5	2,9	5,7	35,9	970	132	22750.0028

[1] Valor de referencia para el acero de 2mm / aluminio 5mm (fuerza de ajuste)

Ejemplo de aplicación

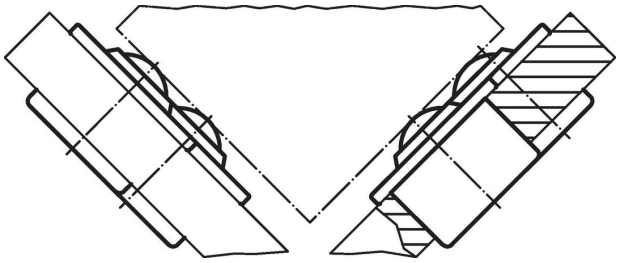

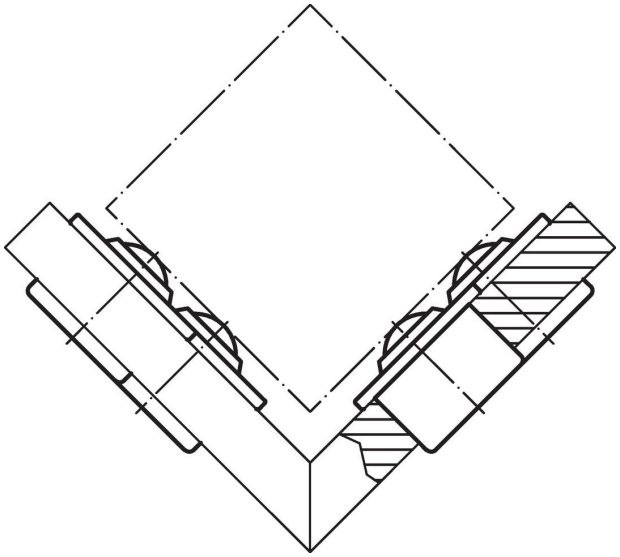

Cumplimiento

Cumple con RoHS
Cumple con la Directiva 2011/65/UE y la Directiva 2015/863.

No contiene sustancias SVHC
Ninguna sustancia SVHC con más del 0,1% p/p contenida - Lista SVHC [REACH] desde 23.01.2024.

No contiene sustancias de la Proposición 65
No se incluyen sustancias de la Propuesta 65.
https://www.P65Warnings.ca.gov/

Libre de Materiales Conflictivos
Este producto no contiene ninguna sustancia designada como "minerales en conflicto" como tantalio, estaño, oro o tungsteno de la República Democrática del Congo o países adyacentes.