Soportes Ajustables • regulables, con auto-ajuste

22741.0324

Descripción del producto

Los soportes ajustables se utilizan como topes, soportes, apoyos y como elementos de apriete. El punto de contacto del soporte se autoajusta a la posición horizontal evitando que el soporte esté en posición oblicua cuando se inserta la pieza a mecanizar.

Material

Elemento resorte
- Termoplástico PUR

Bola
- Acero para rodamiento, templado, brillante

Cuerpo
- Acero termotratado, templado, fosfatado

Tuerca
- Acero, pavonado (ISO 4035)

Más información

Notas

Bola bloqueada para impedir su giro.
Datos de carga válidos para diseños en acero y acero inoxidable.
Ejecuciones especiales bajo pedido.

Dibujo

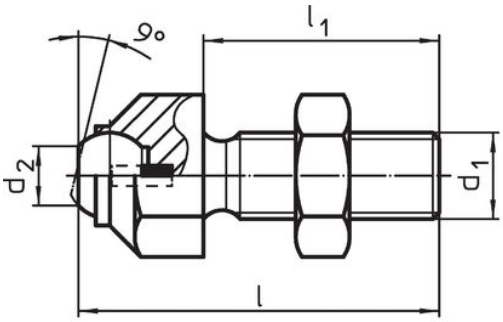

croquis 1

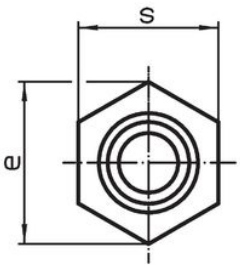

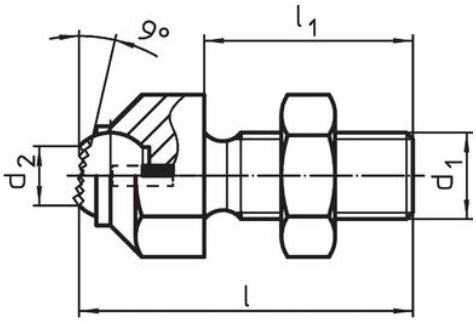

croquis 2

Información para el pedido

Dimensiones						Capacidad de carga estática máx.	Par de torsión inicial máx.		Referencia
d_1	l	l_1	d_2	e	diámetro de la bola				
[mm]						[kN]	[Nm]	[g]	
con bola truncada, superficie de apoyo estriada – croquis 2, Acero termotratado									
M16	60,7	40	10,5	27	16	25	206	128	22741.0324

Cumplimiento

Cumple con RoHS

Cumple con la Directiva 2011/65/UE y la Directiva 2015/863.

No contiene sustancias SVHC

Ninguna sustancia SVHC con más del 0,1% p/p contenida - Lista SVHC [REACH] desde 23.01.2024.

No contiene sustancias de la Proposición 65

No se incluyen sustancias de la Propuesta 65.
https://www.P65Warnings.ca.gov/

Libre de Materiales Conflictivos

Este producto no contiene ninguna sustancia designada como "minerales en conflicto" como tantalio, estaño, oro o tungsteno de la República Democrática del Congo o países adyacentes.